Wireless 360 Speaker

User Guide
Please read these instructions completely before operating this product

TDKperformance.eu
A360

AC CONNECTION / RECHARGING THE BATTERY

1. Select the appropriate plug for your country and connect it to the AC power adapter.

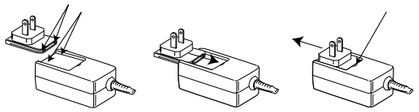

2. Connect the AC power adapter jack to the DC IN jack 9 on the rear of the unit and then connect the plug to a 100V-240V wall outlet.

This unit has a built-in rechargeable battery that will automatically be charged as long as the unit is plugged in. If the battery is low, the Battery indicator 2 will turn on. The Battery indicator will blink red when low. It will be solid red when charging.
Note: The battery will provide approximately 6 hours of operation at normal listening level.

Notes:
- Only use the supplied AC adapter.
- Remove both the DC plug and AC-IN plug to disconnect AC adapter when not in use.
- Disconnect the AC cord to use with DC power (rechargeable battery).

Replacing the Rechargeable Battery:
If the battery does not supply enough power (see Rechargeable Battery Notes below), order a replacement battery at www.tdkperformance.com and remove the four screws on the left side of the unit. Disconnect the connector and remove the battery. Then connect the new battery and reinsert the four screws.

Rechargeable Battery Notes:
- Each time you charge and discharge the battery (charge cycles), battery capacity slightly diminishes. Rechargeable batteries have a limited number of charge cycles and need to be replaced eventually.
- You may wish to replace your battery when, or before, the battery does not supply enough power to function your device. Also, proper disposal is essential from environmental and safety point of view. Putting any battery directly in the trash will harm the environment.
- Do not incinerate.

LOCATION OF CONTROLS

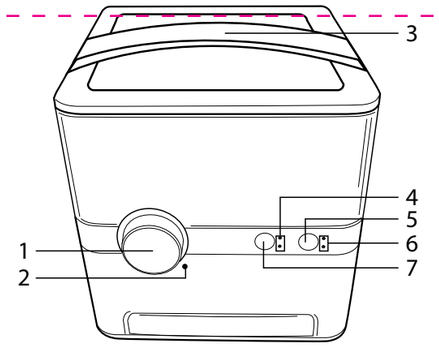

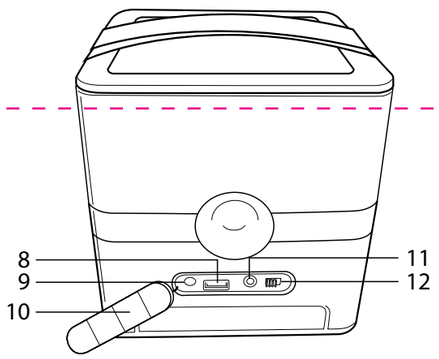

1. Power/Volume Control
2. Low Battery Indicator
3. Carrying Handle
4. Bluetooth® and Aux Source Indicators
5. Treble/Bass Button
6. Treble/Bass Indicators
7. Source/Select Button
8. USB Charge Jack
9. DC IN Jack
10. Rubber Flap
11. AUX Jack
12. Battery OFF/ON Switch

OPERATION

Turning the A360 On and Off:
1. For AC operation: Press the Power/Volume control 1 on the main unit to turn the power on.
2. For DC operation: Slide the Battery switch 12 to the ON position. Press the Power/Volume control 1; the unit will turn on the previous source and volume.
3. To turn the power off, press the Power/Volume control 1.

Pairing a Bluetooth Device
1. Turn the A360 on; the LED(s) around the Power/Volume control will light and the previously listened to source and volume will be selected.
2. Press and hold the Source/Select button 7 until the Bluetooth indicator blinks rapidly to make the A360 "discoverable."
3. On the Bluetooth device, enable Bluetooth and select "A360" from the Device List. If the Bluetooth device asks for a passkey, use "0000". Some Bluetooth devices will ask you to accept the connection. If the units are paired properly, the speaker will beep and the Bluetooth indicator will light solid blue. If it failed, the Bluetooth indicator will blink slowly.

IMPORTANT: After step 3, you have two minutes to pair the units.
Note: After you pair a device, the A360 will remember it for future use.

Using a Bluetooth Device
1. Turn the A360 on; the LED(s) around the Power/Volume control will light and the previously listened to source and volume will be selected.
2. With a unit paired (see previous section), press the Source/Select button 7 so the Bluetooth indicator lights.
3. Operate your Bluetooth device and its sound will be heard through the A360's speakers.
4. Adjust the volume by rotating the Power/Volume control 1 on the A360, or the Volume control on the Bluetooth device, and adjust the Bass and Treble as described later in this guide.

AUX Jack (Rear of A360)
1. Insert one end of an audio cable (not included) into the LINE OUT or Headphone jack on your external audio unit and the other end into the AUX jack 11 on the rear of the A360, under the flap.
2. To listen to the external audio unit, turn the A360 on and press the Source/Select button 7 once so the AUX indicator lights to select the Line In mode.
3. Start playback of the external unit and the external audio unit's output sound will be heard through the A360's speakers.
4. Adjust the volume using the Power/Volume control 1 on the A360, or the Volume control on the Bluetooth device, and adjust the Bass and Treble as described later in this guide.

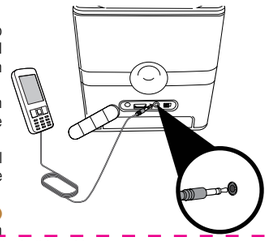

Charging a USB Device with the A360's USB Jack
Connect your device via USB to the USB jack 8 on the A360. Your device will charge when the A360 is connected to AC power and power ON 1. Your device will also charge during operation in DC mode if Battery OFF/ON switch 12 is ON and the speaker is power ON 1. See the owner's manual that comes with the external equipment on charging specifications. Some devices may require a special USB adaptor cable.
Note: USB charging will significantly reduce battery life in DC mode.

Setting the Treble and Bass
1. TREBLE: Press the Treble/Bass button 5 until the Treble Indicator lights. Adjust the setting using the Power/Volume control 1.
2. BASS: Press the Treble/Bass button 5 until the Bass Indicator lights. Adjust the setting using the Power/Volume control 1.

Note: After five seconds, the unit will save the Bass/Treble settings and revert to Volume selection mode.

Auto Power Off
If the unit has no audio signal or a USB device is not charging, for 20 minutes, the unit will turn itself off. To "wake" the unit up, simply press the Power/Volume control 1.

Splash Resistant
The A360 is splash resistant (IPX3 rating under international standard IEC 60529), but cannot be submerged in water or be subject to constant flow of water. In order to ensure the product is splash resistant, close the rubber flap 10 on the rear of the A360. To properly close flap, fully insert center rubber dongle (on inside of flap) into the DC IN jack 9 until flap center is flush. Insert the other dongle into USB jack 8, then smooth out entire flap until flap is flush with the sides of the A360.

Troubleshooting
If the A360 is not producing sound, adjust the volume level on your digital music device to high.

SPECIFICATIONS AND COMPATIBILITY

GENERAL:

Power Source (AC)	Input: 100-240V AC, 50/60Hz, 1.2 A max, Output: 19 V DC, 2A
Dimensions	6 (W) x 6 (H) x 6 (D) inches 15.2 (W) x 15.2 (H) x 15.2 (D) cm
Weight	4.4 lbs / 2.0 kg
Speakers	4 x 1 inch full-range drivers, 4 inch subwoofer
Speaker Power Output	2 W x 4 + 15 W (subwoofer)
Wireless Audio	Bluetooth version 2.1, A2DP profile, AAC Codec
Line-input Audio	3.5 mm stereo jack up to 2.5 Vrms input signal
USB Port	5.0 V @ 0.5 A charge only

Specifications are subject to change without notice.

The TDK Life on Record Logo is a trademark of TDK Corporation and is used under license. All other trademarks and logos are property of their respective owners.

The Bluetooth® word mark and logos are registered trademarks owned by Bluetooth SIG, Inc. and any use of such marks by Imation Corp is under license.

63953002B

Coluna sem fios 360

Manual do utilizador
Leia as seguintes instruções na sua totalidade antes de usar este produto

TDKperformance.eu
A360

LIGAÇÃO AC / RECARGA DA BATERIA

1. Seleccione a ficha apropriada ao seu país e ligue-a ao transformador AC.

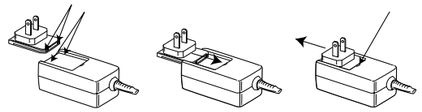

2. Ligue a entrada do transformador AC à entrada DC IN 9 na traseira da unidade e de seguida ligue a ficha a uma tomada de parede de 100V-240V.

Esta unidade possui uma bateria recarregável incorporada que será automaticamente carregada quando a unidade se encontrar ligada à corrente. Se a bateria estiver fraca, o indicador de bateria 2 acenderá. Quando a bateria estiver fraca, o indicador de bateria acenderá uma luz vermelha intermitente. A luz vermelha deixará de estar intermitente quando se encontrar em carga.
Observação: A bateria fornecerá cerca de 6 horas de funcionamento a um nível de audição normal.

Observações:
- Use apenas o transformador AC fornecido.
- Remova ambas as fichas DC e AC-IN para desligar o transformador AC quando o mesmo não se encontrar em utilização.
- Desligue o cabo de alimentação AC para utilização com alimentação DC (bateria recarregável).

Substituição da bateria recarregável:
Se a bateria não fornecer energia suficiente (consulte as observações abaixo sobre a bateria recarregável), encomende uma bateria de substituição em www.tdkperformance.com e remova os quatro parafusos no lado esquerdo da unidade. Desligue o conector e remova a bateria. De seguida ligue a nova bateria e reintroduza os quatro parafusos.

Observações sobre a bateria recarregável:
- Sempre que carrega e descarrega a bateria (ciclos de carga), a capacidade da bateria diminui ligeiramente. As baterias recarregáveis têm um número limitado de ciclos de carga e necessitarão eventualmente de ser substituídas.
- É aconselhável que substitua a bateria quando, ou antes de, a bateria não fornecer energia suficiente para alimentar o dispositivo. Além disso, é essencial uma eliminação adequada do ponto de vista ambiental e de segurança. Colocar qualquer bateria directamente no lixo prejudicará o meio ambiente.
- Não incinerar.

LOCALIZAÇÃO DOS CONTROLOS

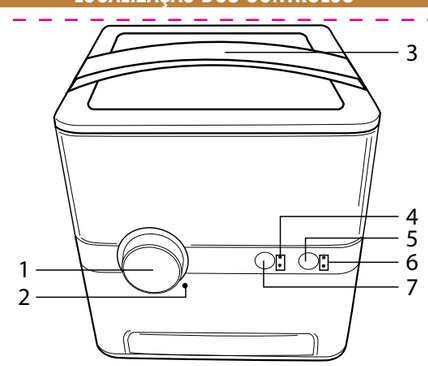

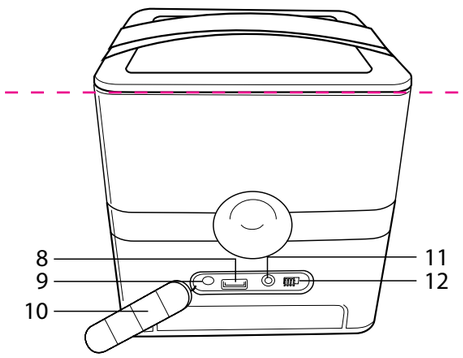

1. Controlo de Alimentação/Volume
2. Indicador de bateria fraca
3. Alça de transporte
4. Indicadores de fonte por Bluetooth® e Aux
5. Botão de Agudos/Graves
6. Indicadores de Agudos/Graves
7. Botão de Fonte/Selecção
8. Cabo USB de carregamento
9. Entrada DC IN
10. Tampa de borracha
11. Entrada AUX
12. Interruptor OFF/ON da bateria

FUNCIONAMENTO

Ligar e desligar a coluna A360:
1. Para o funcionamento AC: Pressione o controlo de Alimentação/Volume 1 na unidade principal para a ligar.
2. Para o funcionamento DC: Deslize o interruptor da bateria 12 para a posição de ON. Pressione o controlo de Alimentação/Volume 1; a unidade será ligada com a fonte e volume definidos anteriormente.
3. Para a desligar pressione o controlo de Alimentação/Volume 1.

Emparelhar um dispositivo Bluetooth
1. Ligue a coluna A360; o(s) LED(s) ao redor do controlo de Alimentação/Volume acenderão e a fonte e volume anteriormente definidos serão seleccionados.
2. Mantenha pressionado o botão Fonte/Selecção 7 até que o LED do indicador Bluetooth apresente uma intermitência rápida, para que a coluna A360 seja "detectável".
3. No dispositivo Bluetooth, active o Bluetooth e seleccione "A360" na lista de dispositivos. Se o dispositivo Bluetooth solicitar uma chave de acesso, utilize "0000". Alguns dispositivos Bluetooth poderão solicitar-lhe que aceite a ligação. Se as unidades estiverem emparelhadas correctamente, a coluna emitirá um sinal sonoro e o indicador Bluetooth apresentará uma luz azul. Caso contrário, o LED do indicador Bluetooth apresentará uma intermitência lenta.

IMPORTANTE: Após o 3º passo terá dois minutos para emparelhar as unidades.
Observação: A coluna A360 guarda na memória os dispositivos emparelhados para utilizações futuras.

Usar um dispositivo Bluetooth
1. Ligue a coluna A360; o(s) LED(s) ao redor do controlo de Alimentação/Volume acenderão e a fonte e volume anteriormente definidos serão seleccionados.
2. Com a unidade emparelhada (consulte a secção anterior), pressione o botão de Fonte/Selecção 7 para que o indicador Bluetooth se acenda.
3. Opere o dispositivo Bluetooth e o seu som será ouvido através da coluna A360.
4. Ajuste o volume rodando o controlo de Alimentação/Volume 1 na coluna A360 ou o controlo de volume do dispositivo Bluetooth, e ajuste o nível de graves e agudos conforme descrito mais adiante neste manual.

Entrada AUX (na traseira da coluna A360)
1. Introduza a extremidade de um cabo de áudio (não incluído) ao LINE OUT ou a uma entrada de auriculares da sua unidade de áudio externa e a outra extremidade à entrada AUX 11 na parte traseira da coluna A360, sob a tampa.
2. Para ouvir a unidade de áudio externa ligue a coluna A360 e pressione o botão de Fonte/Selecção 7 uma vez, para que o indicador AUX se acenda para seleccionar o modo de entrada de linha.
3. Inicie a reprodução da unidade externa e o som de saída da unidade de áudio externa será ouvido através da coluna A360.
4. Ajuste o volume utilizando o controlo de Alimentação/Volume 1 na coluna A360 ou o controlo de volume do dispositivo Bluetooth, e ajuste o nível de graves e agudos conforme descrito mais adiante neste manual.

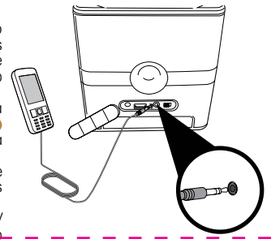

Carregamento de um dispositivo USB com o cabo USB da coluna A360
Ligue o seu dispositivo através de USB ao cabo USB 8 da coluna A360. O dispositivo carrega quando o A360 está ligado à corrente CA e na posição de ligação ON 1. O dispositivo também carrega durante o funcionamento no modo DC se o interruptor 12 de OFF/ON estiver na posição ON e a coluna estiver na posição de ligação ON 1. Consulte o manual do proprietário que é fornecido com o equipamento externo sobre as especificações de carga. Alguns dispositivos podem necessitar de um cabo adaptador USB específico.
Observação: O carregamento através de USB em modo DC reduzirá significativamente a vida útil da bateria.

Ajustar os agudos e graves
1. AGUDOS: Pressione o botão de Agudos/Graves 5 até o indicador de agudos se acender. Ajuste a definição usando o controlo de Alimentação/Volume 1.
2. GRAVES: Pressione o botão de Agudos/Graves 5 até o indicador de graves se acender. Ajuste a definição usando o controlo de Alimentação/Volume 1.

Observação: Após cinco segundos, a unidade irá guardar as suas definições de Graves/Agudos e reverterá para o modo de selecção do volume.

Desligar automático
Se durante 20 minutos a unidade não tiver nenhum sinal de áudio ou um dispositivo USB não se encontrar em carga, a unidade desliga-se automaticamente. Para "acordar" a unidade, pressione simplesmente o controlo de Alimentação/Volume 1.

Resistente a respingos
A coluna A360 é resistente a respingos (classificação IPX3 conforme a norma internacional CEI 60529), mas não pode ser submersa em água ou sujeita ao fluxo constante de água. Para garantir que o produto é resistente a respingos feche a tampa de borracha 10 na parte traseira da coluna A360. Para fechar correctamente a tampa, insira totalmente o dongle de borracha central (no interior da tampa) na entrada DC IN 9 até que o centro da tampa esteja nivelado. Insira o outro dongle na entrada USB 8, e de seguida alise completamente a tampa até que fique nivelada com as laterais da coluna A360.

Resolução de problemas
Se a coluna A360 não reproduzir qualquer som aumente o nível do volume no seu dispositivo de música digital.

ESPECIFICAÇÕES E COMPATIBILIDADE

GERAL:

Fonte de alimentação (AC)	Entrada: 100 - 240 V AC, 50/60 Hz 1,2 A máx., Saída: 19 V DC, 2A
Dimensões	6 (W) x 6 (H) x 6 (D) polegadas 15,2 (W) x 15,2 (H) x 15,2 (D) cm
Peso	4,4 lbs / 2,0 kg
Altifalantes de ampla resposta	de 4 x 1 polegadas, subwoofer de 4 polegadas
Potência de saída dos altifalantes	2 W x 4 + 15 W (subwoofer)
Áudio sem fios	Versão de Bluetooth 2.1, perfil A2DP, codec AAC
Entrada de linha de áudio	entrada de jack de 3,5 mm até sinal de entrada de 2,5 Vrms
Porta USB	5,0 V @ 0,5 A apenas de carga

As especificações estão sujeitas a alterações sem aviso prévio.

O logótipo da TDK Life on Record é uma marca registada da TDK Corporation e é utilizado sob licença. Todas as outras marcas registadas e logótipos pertencem aos seus respectivos proprietários.

A marca e logótipo da palavra Bluetooth® são marcas registadas da propriedade da Bluetooth SIG, Inc. e qualquer uso de tais marcas pela Imation Corp encontra-se sob licença.

Haut parleur sans fil 360°

Guide d'utilisation
Veuillez lire ces instructions dans leur intégralité avant d'utiliser ce produit

TDKperformance.eu
A360

CONNECTION RESEAU / CHARGEMENT DE LA BATTERIE

1. Sélectionnez la fiche qui correspond à votre pays et connectez-la à l'adaptateur secteur.

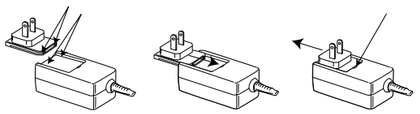

2. Branchez la prise adaptateur secteur à la prise DC IN 9 (courant continu) à l'arrière de l'appareil, puis branchez la fiche dans une prise murale 100V-240V.

Cet appareil possède une batterie intégrée rechargeable qui sera automatiquement chargée tant que l'appareil sera branché. Si la batterie est faible, l'indicateur de batterie 2 s'allume. L'indicateur de batterie clignote en rouge lorsqu'elle est faible. Il est allumé en rouge pendant la charge.
Remarque : La batterie fournira environ 6 heures d'autonomie de fonctionnement au niveau d'écoute normal.

Remarques :
- Utilisez uniquement l'adaptateur secteur fourni.
- Retirez à la fois les prises DC (courant continu) et AC (courant alternatif) pour débrancher l'adaptateur secteur lorsqu'il n'est pas utilisé.
- Débranchez le cordon d'alimentation à utiliser avec un courant continu (batterie rechargeable).

Remplacement de la batterie rechargeable :
Si la batterie ne fournit pas assez de puissance (voir rubrique 'remarques relatives à la batterie rechargeable' ci-dessous), commandez une batterie de remplacement à www.tdkperformance.com et enlevez les quatre vis situées sur le côté gauche de l'appareil. Débranchez le connecteur et retirez la batterie. Ensuite, connectez la nouvelle batterie et réinsérez les quatre vis.

Remarques relatives à la batterie rechargeable :
- Chaque fois que vous chargez et déchargez la batterie (cycles de charge), la capacité de la batterie diminue légèrement. Les batteries rechargeables disposent d'un nombre limité de cycles de charge et doivent être remplacées à terme.
- Vous pouvez remplacer votre batterie lorsque, ou avant, que la batterie ne fournisse plus assez de puissance pour faire fonctionner votre appareil. En outre, une élimination correcte est essentielle du point de vue de l'environnement et de la sécurité. Mettre une batterie directement à la poubelle nuira à l'environnement.
- Ne pas incinérer.

EMPLACEMENT DES COMMANDES

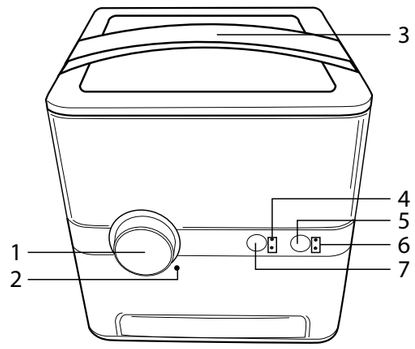

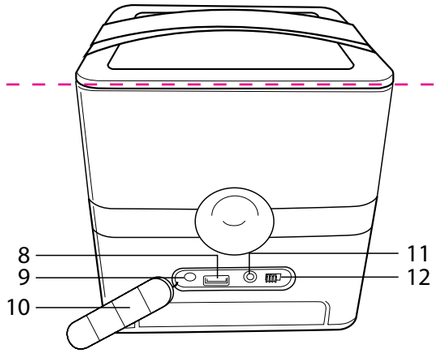

1. Bouton Power/Volume
2. Indicateur de batterie faible
3. Poignée de transport
4. Indicateurs Bluetooth® et Aux
5. Bouton Aigus/Graves
6. Indicateurs Aigus/Graves
7. Bouton Source/Sélection
8. Prise pour charge USB
9. Prise DC IN
10. Rabat en caoutchouc
11. Prise AUX
12. Bouton batterie OFF/ON

FONCTIONNEMENT

Allumer ou éteindre le A360 :
1. Pour un fonctionnement sur courant alternatif : Appuyez sur le bouton 1 Power/Volume situé sur l'appareil principal pour mettre l'appareil sous tension.
2. Pour un fonctionnement sur courant continu : Faites glisser le commutateur 12 de la batterie en position ON. Appuyez sur le bouton 1; Power/Volume, l'appareil se met sur la source et le volume précédemment sélectionnés.
3. Pour éteindre l'appareil, appuyez sur le bouton 1 Power/Volume.

Jumelage d'un appareil Bluetooth
1. Allumez le A360 ; la LED située à proximité du bouton Power/Volume s'allume et l'appareil fonctionnera sur la source et le volume déjà sélectionnés.
2. Appuyez et maintenez la touche 7 Source/Sélection jusqu'à ce que le voyant Bluetooth clignote rapidement afin que l'A360 soit "détectable".
3. Sur le périphérique Bluetooth, activez la fonction Bluetooth et sélectionnez "A360" à partir de la liste des périphériques. Si le périphérique Bluetooth demande un mot de passe, entrez «0000». Certains appareils Bluetooth vous demanderont d'accepter la connexion. Si les appareils sont jumelées correctement, le haut-parleur émet un bip et le voyant Bluetooth s'allume en bleu. Si la connexion a échoué, le voyant Bluetooth clignote lentement.

IMPORTANT : Après l'étape 3, vous avez deux minutes pour coupler les appareils.
Remarque : Après avoir jumelé un appareil, l'A360 le mémorisera pour une utilisation future.

Utilisation d'un périphérique Bluetooth
1. Allumez le A360 ; la LED située à proximité du bouton Power/Volume s'allume et l'appareil fonctionnera sur la source et le volume déjà sélectionnés.
2. Avec un appareil couplé (voir chapitre précédent), appuyez sur la touche 7 Source/Sélection et les voyants Bluetooth s'allument.
3. Utilisez votre appareil Bluetooth et le son est émis par les enceintes de l'A360.
4. Réglez le volume en tournant le bouton 1 Power/Volume sur l'A360 ou le bouton du volume sur le périphérique Bluetooth, et ajustez les graves et les aigus comme décrit plus loin dans ce guide.

Prise Jack AUX (Arrière du A360)
1. Insérez la fiche d'un câble audio (non fourni) dans la prise LINE OUT ou la prise casque de votre appareil audio externe et l'autre extrémité dans la prise 11 AUX située à l'arrière de l'A360, sous le rabat.
2. Pour écouter l'appareil audio externe, allumez l'A360 et appuyez sur la touche 7 Source/Sélection pour sélectionner le mode LINE IN.
3. Lancez la lecture de l'unité externe et le son de sortie de l'appareil externe audio est émis par les enceintes de l'A360.
4. Ajustez le volume en utilisant le bouton 1 Power/Volume sur l'A360 ou le bouton du volume sur le périphérique Bluetooth, et réglez les graves et les aigus comme décrit plus loin dans ce guide.

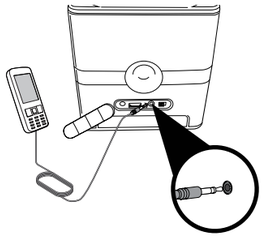

Connectez votre appareil via USB à la prise 8 USB sur l'A360. Votre appareil chargera lorsque l'A360 sera connecté à une source de courant alternatif et que la position ON 1 sera sélectionnée. Votre appareil chargera également lors du fonctionnement en mode courant continu si l'interrupteur Batterie OFF/ON 12 est placé sur ON et le haut-parleur sur ON 1. Consultez le manuel du propriétaire fourni avec l'appareil externe sur les spécifications de charge. Certains appareils peuvent nécessiter un câble spécifique USB.
Remarque : La charge par USB réduira considérablement l'autonomie de la batterie en mode DC (courant continu).

Réglage des aigus et des graves
1. AIGUS : Appuyez sur le bouton 5 Aigus/Graves jusqu'à ce que le voyant lumineux Treble s'allume. Ajustez le réglage à l'aide du bouton 1 Power/Volume.
2. GRAVES : Appuyez sur le bouton 5 Aigus/Graves jusqu'à ce que le voyant lumineux Bass s'allume. Ajustez le réglage à l'aide du bouton 1 Power/Volume.

Remarque : Après cinq secondes, l'appareil enregistre le réglage des graves/ aigus et retourne au mode de sélection du volume.

Mise en veille automatique
Si l'appareil n'a pas de signal audio ou qu'un dispositif USB n'est pas en charge, pendant 20 minutes, l'appareil s'éteint automatiquement. Pour «réveiller» l'appareil, appuyez simplement sur le bouton 1 Power/Volume.

Résistant aux éclaboussures
L'A360 est résistant aux éclaboussures (norme IPX3 de la norme internationale IEC 60529), mais ne peut pas être immergé dans l'eau ou être soumis à un flux constant d'eau. Afin de s'assurer que le produit soit résistant aux éclaboussures, fermez le rabat de caoutchouc 10 à l'arrière de l'A360. Pour fermer correctement le rabat, insérez complètement le dongle central en caoutchouc (à l'intérieur du rabat) dans la prise DC IN 9 (courant continu) jusqu'à ce que le centre du rabat soit encastré. Insérez l'autre dongle dans la prise 8 USB, puis appuyez bien sur tout le rabat jusqu'à ce que le rabat soit aligné avec les côtés de l'A360.

Dépannage
Si l'A360 ne produit pas de son, réglez le niveau de volume de votre lecteur de musique numérique au plus fort.

CARACTERISTIQUES TECHNIQUES ET COMPATIBILITE

GENERAL:

Source d'alimentation (AC)	Entrée : 100-240V AC, 50/60Hz, 1.2 A max, Sortie : 19 V DC, 2A
Dimensions	6 (W) x 6 (H) x 6 (D) pouces 15.2 (L) x 15.2 (H) x 15.2 (P) cm
Poids	4,4 lbs / 2.0 kg
Haut parleurs	4 x 1 pouces haut-parleurs large bande, 4 pouces basses
Puissance de sortie	2 W x 4 + 15 W (basses)
Audio sans fil	Bluetooth version 2.1, Profile A2DP, AAC Codec
Ligne d'entrée audio	3.5 mm prise jack à 2.5 Vrms signal d'entrée
Port USB	5.0 V @ 0.5 A seulement pour charge

Les spécifications sont sujettes à des modifications sans préavis.

Le logo de TDK Life on Record est une marque commerciale de TDK Corporation et est utilisé sous licence. Toutes les autres marques et logos sont la propriété de leurs propriétaires respectifs.

La marque Bluetooth® et les logos sont des marques déposées appartenant à Bluetooth SIG, Inc. et toute utilisation de ces marques par Imation Corp est sous licence.

Altoparlante wireless a 360°

Guida per l'utente
Prima di usare questo prodotto leggere attentamente le istruzioni

TDKperformance.eu
A360

COLLEGAMENTO CA / RICARICARE LA BATTERIA

1. Scegliere la spina appropriata per il proprio Paese e collegarla all'adattatore di corrente CA.

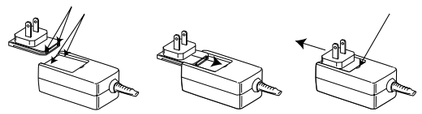

2. Collegare il jack dell'adattatore di corrente CA al jack IN CC 9 sulla parte posteriore dell'unità e collegare la spina a una presa a muro da 100 V-240 V.

Questa unità ha una batteria ricaricabile integrata che verrà caricata automaticamente non appena l'unità viene collegata all'alimentazione. Se la batteria è quasi scarica si accenderà l'indicatore Batteria 2 che diventerà rosso e lampeggerà. Quando è in carica la luce rossa non lampeggerà più.
Nota: la batteria fornirà circa 6 ore di funzionamento a un livello di ascolto normale.

Note:
- Utilizzare solamente l'adattatore CA fornito in dotazione.
- Rimuovere sia la spina CC che la spina IN CC per scollegare l'adattatore CA quando non viene utilizzato.
- Disconnettere il cavo CA per utilizzarlo con l'alimentazione CC (batteria ricaricabile).

Sostituzione della batteria ricaricabile:
Qualora la batteria non fornisca energia sufficiente (consultare Note sulla batteria ricaricabile qui di seguito), ordinare una batteria di ricambio su www.tdkperformance.com e rimuovere le quattro viti sul lato sinistro dell'unità. Scollegare il connettore e rimuovere la batteria, quindi collegare la batteria e reinserire le quattro viti.

Note sulla batteria ricaricabile:
- Tutte le volte che la batteria viene caricata e scaricata (cicli della batteria), la capacità della batteria si riduce leggermente. Le batterie ricaricabili hanno un numero limitato di cicli di carica, dopodiché devono essere sostituite.
- La sostituzione della batteria viene presa in considerazione quando la batteria non fornisce energia sufficiente per far funzionare il dispositivo o prima. Inoltre, lo smaltimento è essenziale dal punto di vista ambientale e della sicurezza. Gettare qualsiasi batteria direttamente nel cestino danneggerà l'ambiente.
- Non incenerire.

POSIZIONE DEI COMANDI

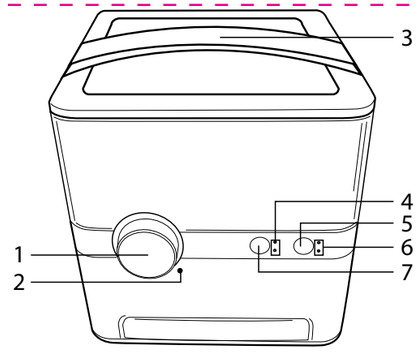

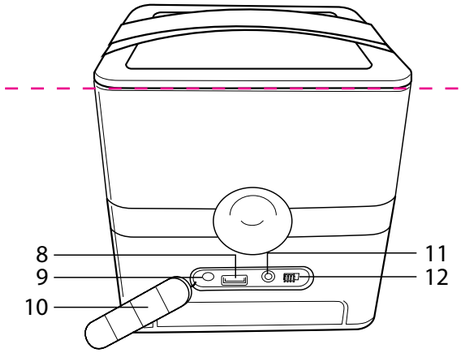

1. Comando Alimentazione/Volume (Power/Volume)
2. Indicatore di batteria quasi scarica
3. Maniglia per il trasporto
4. Bluetooth® e indicatori della fonte Aux
5. Pulsante Alti/Bassi (Treble/Bass)
6. Indicatori degli alti/bassi
7. Pulsante Fonte/Seleziona
8. Jack carica USB
9. Jack IN CC
10. Aletta di gomma
11. Jack AUX
12. Interruttore Batteria OFF/ON

FUNZIONAMENTO

Accendere e spegnere A360:
1. Per il funzionamento in CA: premere il comando Alimentazione/Volume (Power/Volume) 1 sull'unità principale per accenderla.
2. Per il funzionamento in CC: far scorrere l'interruttore Batteria 12 in posizione ON. Premere il comando Alimentazione/Volume (Power/Volume) 1; l'unità si accenderà sulla fonte e il volume precedenti.
3. Per spegnerla, premere il comando Alimentazione/Volume (Power/Volume) 1.

Accoppiare un dispositivo Bluetooth
1. Accendere A360. I LED intorno al comando Alimentazione/Volume (Power/Volume) lampeggeranno e verranno selezionati la fonte e il volume riprodotti in precedenza.
2. Tenere premuto il pulsante Fonte/Seleziona (Source/Select) 7 finché l'indicatore Bluetooth lampeggia rapidamente per permettere il rilevamento di A360.
3. Sul dispositivo Bluetooth consentire Bluetooth e selezionare "A360" dall'Elenco dispositivi (Device List). Qualora il dispositivo Bluetooth richieda una chiave, utilizzare "0000". Alcuni dispositivi Bluetooth chiederanno di accettare la connessione. Se le unità sono accoppiate correttamente, l'altoparlante lampeggerà e l'indicatore Bluetooth diventerà blu. Se l'accoppiamento non è andato a buon fine, l'indicatore Bluetooth lampeggerà lentamente.

IMPORTANTE: Dopo la fase 3 si hanno a disposizione due minuti per accoppiare le unità.
Nota: Dopo aver accoppiato un dispositivo, A360 lo ricorderà per un uso futuro.

Utilizzare un dispositivo Bluetooth
1. Accendere A360. I LED intorno al comando Alimentazione/Volume (Power/Volume) lampeggeranno e verranno selezionati la fonte e il volume riprodotti in precedenza.
2. Con un'unità accoppiata (consultare la sezione precedente), premere il pulsante Fonte/Seleziona (Source/Select) 7 così l'indicatore Bluetooth si accende.
3. Mettere in funzione dispositivo Bluetooth e il suono verrà udito dagli altoparlanti di A360.
4. Regolare il volume ruotando il comando Alimentazione/Volume (Power/Volume) 1 su A360 o il comando Volume sul dispositivo Bluetooth e regolare i Bassi (Bass) e gli Alti (Treble) come descritto successivamente in questa guida.

Jack AUX (Parte posteriore di A360)
1. Inserire un'estremità del cavo audio (non incluso) nel jack LINEA IN USCITA (LINE OUT) o Cuffie (Headphone) dell'unità audio esterna e l'altra estremità nel jack AUX 11 sulla parte posteriore di A360, sotto l'aletta.
2. Per ascoltare l'unità audio esterna, accendere A360 e premere una sola volta il pulsante Fonte/Seleziona (Source/Select) 7, così l'indicatore AUX si accende per selezionare la modalità Linea in ingresso (Line In).
3. Avviare la riproduzione dell'unità esterna e il suono in uscita dell'unità audio esterna verrà udito dagli altoparlanti di A360.
4. Regolare il volume utilizzando il comando Alimentazione/Volume (Power/Volume) 1 su A360 o il comando Volume sul dispositivo Bluetooth e regolare i Bassi (Bass) e gli Alti (Treble) come descritto successivamente in questa guida.

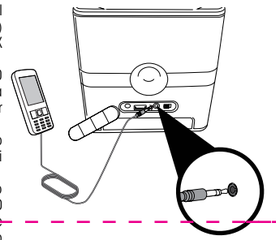

Caricare un dispositivo USB con il jack USB di A360
Connettere il dispositivo via USB al jack USB 8 su A360. Quando A360 è collegato all'alimentatore CA ed è su ON 1, il dispositivo si caricherà. Inoltre, il dispositivo si caricherà durante il funzionamento in modalità CC, se l'interruttore OFF/ON 12 della batteria è su ON e l'altoparlante è su ON 1. Consultare le specifiche della carica sul manuale del "proprietario" fornito con l'impianto esterno. Alcuni dispositivi potrebbero richiedere un cavo adattatore USB speciale.
Nota: La carica USB ridurrà significativamente la durata della batteria in modalità CC.

Impostazioni di alti e bassi
1. ALTI: premere il pulsante Alti/Bassi (Treble/Bass) 5 finché non lampeggia l'indicatore degli alti. Regolare le impostazioni utilizzando il comando Alimentazione/Volume (Power/Volume) 1.
2. BASSI: premere il pulsante Alti/Bassi (Treble/Bass) 5 finché non lampeggia l'indicatore dei bassi. Regolare le impostazioni utilizzando il comando Alimentazione/Volume (Power/Volume) 1.

Nota: Dopo cinque secondi l'unità salverà le impostazioni Bassi/Alti (Bass/Treble) e torna alla modalità di selezione Volume.

Spegnimento automatico
Se per 20 minuti l'unità non ha un segnale audio o non sta caricando un dispositivo USB, si spegnerà da sola. Per riattivare l'unità, premere semplicemente il comando Alimentazione/Volume (Power/Volume) 1.

Resistenza agli spruzzi
A360 è resistente agli spruzzi (grado IPX3 secondo lo standard internazionale CEI), ma non può essere immersa in acqua o essere soggetta a un costante flusso d'acqua. Per assicurarsi che il prodotto sia resistente agli spruzzi, chiudere l'aletta di gomma 10 sulla parte posteriore di A360. Per chiudere adeguatamente l'aletta, inserire completamente la chiave di sicurezza centrale di gomma (all'interno dell'aletta) nel jack IN CC 9 finché il centro dell'aletta è a filo. Inserire l'altra chiave di sicurezza nel jack USB 8, quindi distendere l'aletta finché non è a filo con i lati di A360.

Risoluzione dei problemi
Se A360 non emette suoni, regolare il livello del volume sul dispositivo di musica digitale su alto.

SPECIFICHE E COMPATIBILITÀ

GENERALE:

Fonte di alimentazione (CC)	Ingresso: 100-240 V CA, 50/60 Hz 1,2 A max, Uscita: 19 V CC, 2 A
Dimensioni	6 (L) x 6 (A) x 6 (P) pollici 15,2 (L) x 15,2 (A) x 15,2 (P) cm
Peso	4,4 lbs / 2,0 kg
Altoparlanti	4 driver full-range da 1 pollice, subwoofer da 4 pollici
Uscita alimentazione altoparlante	2 L x 4 + 15 L (subwoofer)
Audio wireless	Bluetooth versione 2.1, profilo A2DP, Codec AAC
Audio linea in ingresso	jack stereo da 3,5 mm fino a segnale d'ingresso da 2,5 Vrms
Porta USB	5,0 V @ 0,5 A solo carica

Le specifiche sono soggette a modifica senza preavviso.

TDK Life on Record Logo è un marchio di fabbrica di TDK Corporation e viene utilizzato in licenza. Tutti gli altri marchi di fabbrica e loghi sono proprietà dei rispettivi proprietari.

I loghi e il wordmark Bluetooth® sono marchi di fabbrica registrati di Bluetooth SIG, Inc. e Imation Corp ne possiede la licenza d'uso.

Drahtloser Lautsprecher mit 360-Grad-Klang

Benutzerhandbuch
Bitte lesen Sie diese Anleitung vor Inbetriebnahme des Produkts sorgfältig durch.

TDKperformance.eu
A360

NETZANSCHLUSS / AUFLADEN DES AKKUS

1. Wählen Sie den passenden Stecker für Ihr Land, und verbinden Sie ihn mit dem Netzteil.

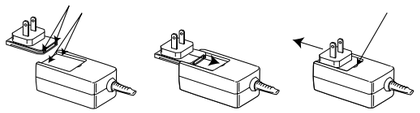

2. Verbinden Sie den Gerätestecker des Netzteils mit dem Anschluss „DC IN" 9 auf der Rückseite des Geräts und schließen Sie den Netzstecker anschließend an eine Steckdose mit 100–240 V an.

Dieses Gerät verfügt über einen eingebauten Akku, der automatisch geladen wird, wenn das Gerät angeschlossen ist. Bei einem niedrigen Ladestand des Akkus leuchtet die Ladeanzeige 2 auf. Bei niedrigem Ladestand blinkt die Ladeanzeige rot. Während des Aufladens leuchtet die Ladeanzeige dauerhaft rot.
Hinweis: Der Akku bietet bei normaler Zimmerlautstärke eine Betriebsdauer von etwa 6 Stunden.

Hinweise:
- Verwenden Sie ausschließlich das mitgelieferte Netzteil.
- Ziehen Sie sowohl den Geräte- als auch den Netzstecker, wenn Sie das Gerät nicht verwenden.
- Ziehen Sie nur den Netzstecker, wenn das Gerät im Akkubetrieb verwendet wird.

Austausch des Akkus:
Wenn die Batterie nicht mehr genug Leistung liefert (siehe Hinweise zum Akku weiter unten), bestellen Sie einen Ersatzakku unter www.tdkperformance.com und entfernen Sie die vier Schrauben auf der linken Seite des Geräts. Trennen Sie den Anschluss und entfernen Sie den Akku. Schließen Sie anschließend den neuen Akku an und ziehen Sie die vier Schrauben wieder fest.

Hinweise zum Akku:
- Bei jedem Laden und Entladen des Akkus (Ladezyklen), wird die Akkukapazität leicht verringert. Wiederaufladbare Akkus haben eine begrenzte Anzahl von Ladezyklen und müssen irgendwann ersetzt werden.
- Der Akku sollte ausgetauscht werden, wenn oder noch bevor der Akku nicht mehr genügend Strom für den Betrieb Ihres Geräts liefert. Achten Sie dabei aus wichtigen Umwelt- und Sicherheitsgründen auf eine ordnungsgemäße Entsorgung. Eine Entsorgung des Akkus im Hausmüll hat schädliche Folgen für die Umwelt.
- Nicht verbrennen.

ÜBERSICHT DER STEUERELEMENTE

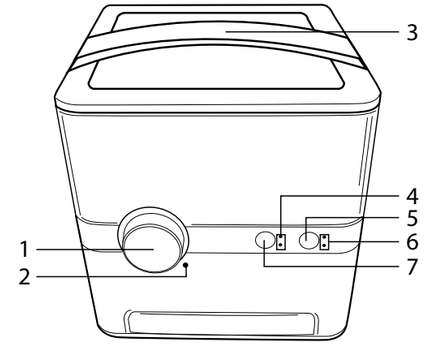

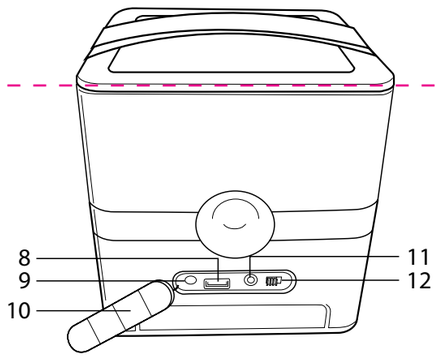

1. Regler „Power/Volume"
2. Ladeanzeige
3. Tragegriff
4. Bluetooth® - und AUX-Anzeigen
5. Taste „Treble/Bass"
6. Anzeigen „Treble/Bass"
7. Taste „Source/Select"
8. USB-Ladeanschluss
9. Anschluss „DC IN"
10. Gummiklappe
11. AUX-Anschluss
12. Schalter „Battery ON/OFF"

BETRIEB

Ein- und Ausschalten des A360:
1. Bei Netzbetrieb: Drücken Sie den Regler „Power/Volume" 1 auf dem Gerät, um das Gerät einzuschalten.
2. Bei Akkubetrieb: Schieben Sie den Akkuschalter 12 auf die Position ON. Drücken Sie den Regler „Power/Volume" 1; das Gerät schaltet sich ein und spielt die zuletzt verwendete Quelle in der zuletzt gewählten Lautstärke ab.
3. Um das Gerät auszuschalten, drücken Sie den Regler „Power/Volume" 1.

Verbindung mit einem Bluetooth-Gerät
1. Schalten Sie den A360 ein; die LED-Leuchten am Regler „Power/Volume" leuchten auf und die zuletzt verwendete Quelle und die zuletzt ausgewählte Lautstärke wird automatisch ausgewählt.
2. Drücken und halten Sie die Taste „Source/Select" 7 bis die Bluetooth-Anzeige schnell blinkt, um den A360 für andere Geräte „sichtbar" zu machen.
3. Aktivieren Sie Bluetooth auf dem Bluetooth-Gerät, und wählen Sie aus der Liste der Geräte „A360". Wenn Sie auf dem Bluetooth-Gerät aufgefordert werden, ein Kennwort einzugeben, verwenden Sie „0000". Einige Bluetooth-Geräte fordern Sie anschließend dazu auf, die Verbindung zu akzeptieren. Wenn die Geräte ordnungsgemäß verbunden sind, ertönt aus dem Lautsprecher ein Signalton und die Bluetooth-Anzeige leuchtet dauerhaft blau. Wenn die Verbindung fehlgeschlagen ist, blinkt die Bluetooth-Anzeige langsam.

WICHTIG: Nach Schritt 3 haben Sie 2 Minuten Zeit, um die Geräte miteinander zu verbinden.
Hinweis: Nachdem Sie ein Gerät verbunden haben, werden die entsprechenden Informationen vom A360 zur zukünftigen Verwendung gespeichert.

Verwendung eines Bluetooth-Geräts
1. Schalten Sie den A360 ein; die LED-Leuchten am Regler „Power/Volume" leuchten auf und die zuletzt verwendete Quelle sowie die zuletzt ausgewählte Lautstärke wird ausgewählt.
2. Wenn bereits zuvor eine Verbindung mit diesem Gerät hergestellt wurde (siehe voriger Abschnitt), drücken Sie die Taste „Source/Select" 7, bis die Bluetooth-Anzeige aufleuchtet.
3. Bedienen Sie nun Ihr Bluetooth-Gerät und die abgespielten Inhalte ertönen aus den Lautsprechern des A360.
4. Stellen Sie die gewünschte Lautstärke entweder durch Drehen des Reglers „Power/Volume" 1 am A360 oder mithilfe der Lautstärkeregelung Ihres Bluetooth-Geräts ein. Nehmen Sie die gewünschten Höhen- und Tiefeneinstellungen vor, wie weiter unten in dieser Anleitung beschrieben.

AUX-Anschluss (an der Rückseite des A360)
1. Verbinden Sie das eine Ende eines Audiokabels (nicht im Lieferumfang enthalten) mit dem Anschluss „LINE OUT" oder der Kopfhörerbuchse Ihres externen Audiogeräts, und das andere Ende mit dem AUX-Anschluss 11 an der Rückseite des A360, unter der Klappe.
2. Um das externe Audiogerät abzuspielen, schalten Sie den A360 an und drücken Sie einmal die Taste „Source/Select" 7, bis die AUX-Anzeige aufleuchtet und der Line-In-Modus aktiviert wird.
3. Starten Sie die Wiedergabe des externen Gerätes, und dessen Tonausgabe wird aus den Lautsprechern des A360 ertönen.
4. Stellen Sie die gewünschte Lautstärke entweder anhand des Reglers „Power/Volume" 1 am A360 oder mithilfe der Lautstärkeregelung Ihres Bluetooth-Geräts ein. Nehmen Sie die gewünschten Höhen- und Tiefeneinstellungen vor, wie weiter unten in dieser Anleitung beschrieben.

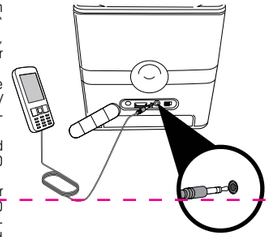

Aufladen eines USB-Geräts über den USB-Anschluss des A360
Schließen Sie Ihr USB-Gerät über USB an den USB-Anschluss 8 des A360 an. Ihr Gerät wird aufgeladen, wenn der A360 an das Stromnetz angeschlossen und der Hauptschalter 1 auf die Position „ON" gestellt ist. Ihr Gerät wird auch im Akkubetrieb aufgeladen, wenn sich der Schalter „Battery OFF/ON" 12 in der Position „ON" befindet und der Hauptschalter 1 auf die Position „ON" gestellt ist. Lesen Sie dazu auch die Hinweise zum Aufladen Ihres externen Gerätes in der Anleitung des Herstellers. Für einige Geräte benötigen Sie unter Umständen ein spezielles USB-Adapterkabel.
Hinweis: Das Aufladen eines Gerätes über den USB-Anschluss im Akkubetrieb verringert deutlich die Betriebsdauer des Akkus.

Höhen- und Tiefeneinstellungen
1. HÖHEN: Drücken Sie die Taste „Treble/Bass" 5, bis die Anzeige „Treble" aufleuchtet. Nehmen Sie die gewünschte Einstellung mithilfe des Reglers „Power/Volume" 1 vor.
2. TIEFEN: Drücken Sie die Taste „Treble/Bass" 5, bis die Anzeige „Bass" aufleuchtet. Nehmen Sie die gewünschte Einstellung mithilfe des Reglers „Power/Volume" 1 vor.

Hinweis: Nach 5 Sekunden speichert das Gerät die Höhen-/Tiefeneinstellungen und kehrt in den Lautstärkemodus zurück.

Abschaltautomatik
Wenn das Gerät kein Audiosignal empfängt und kein USB-Gerät aufgeladen wird, schaltet sich das Gerät nach 20 Minuten automatisch ab. Um das Gerät wieder einzuschalten, drücken Sie den Regler „Power/Volume" 1.

Spritzwasserfest
Der A360 ist spritzwasserfest (IPX3-Bewertung gemäß der internationalen Norm IEC 60529), kann jedoch nicht in Wasser getaucht oder einem konstanten Wasserfluss ausgesetzt werden. Um sicherzustellen, dass das Produkt spritzwassergeschützt ist, schließen Sie die Gummiklappe 10 an der Rückseite des A360. Um die Klappe richtig zu schließen, stecken Sie die Gumminoppe in der Mitte (an der Innenseite der Klappe) vollständig in den Anschluss „DC IN" 9, bis die Wölbung in der Mitte der Klappe verschwindet. Stecken Sie die andere Noppe in den USB-Anschluss 8, und glätten Sie anschließend die gesamte Klappe, bis sie bündig mit dem Rand des A360 geschlossen ist.

Problembehebung
Wenn der A360 keinen Ton wiedergibt, erhöhen Sie die Lautstärke Ihres digitalen Musik-Players.

TECHNISCHE DATEN UND KOMPATIBILITÄT

ALLGEMEIN:
Stromversorgung (AC)... Eingang: 100–240 V AC, 50/60 Hz, ... 1,2 A max. Ausgangsleistung: 19 V DC, 2 A
Abmessungen ..... 6 (W) x 6 (H) x 6 (D) zoll ..... 15.2 (B) x 15.2 (H) x 15.2 (D) cm
Gewicht ..... 4,4 lbs / 2.0 kg
Lautsprecher ..... 4 x 1 zoll Breitbandlautsprecher, ... 4 zoll subwoofer
Ausgangsleistung der Lautsprecher ..... 2 W x 4 + 15 W ..... (subwoofer)
Drahtlose Audioübertragung ..... Bluetooth version 2.1, ... A2DP-Profil, AAC Codec
Line-In-Audio ..... 3,5 mm Stereoanschluss für ..... 2,5 Vrms Eingangssignal
USB-Anschluss..... 5,0 V bei nur 0,5 A Ladeleistung

Die technischen Daten können sich ohne vorherige Ankündigung ändern.

Das Logo „TDK Life on Record" ist ein Warenzeichen der TDK Corporation und kann mit Lizenz verwendet werden. Alle anderen Warenzeichen und Logos sind Eigentum ihrer jeweiligen Inhaber.

Die Bluetooth® -Wortmarke und -Logos sind eingetragene Warenzeichen von Bluetooth SIG, Inc. und jegliche Verwendung dieser Warenzeichen durch Imation Corp erfolgt unter Lizenz.

Altavoz inalámbrico de 360°

Guía del usuario
Por favor, lea las instrucciones antes de utilizar este producto

TDKperformance.eu
A360

CONEXIÓN DE CA / RECARGAR LA BATERIA

1. Seleccione el enchufe adecuado para su país y conéctelo al adaptador de alimentación de CA.

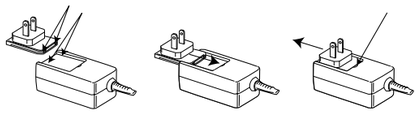

2. Conecte el adaptador de alimentación de CA a la toma de entrada CC 9 en la parte posterior de la unidad, y luego conecte el enchufe a una toma de corriente de 100V-240V.

Esta unidad cuenta con una batería recargable incorporada que se recargará automáticamente cuando la unidad esté enchufada. Si la batería está poco cargada, se encenderá el indicador 2 de la batería. El indicador de la batería parpadeará con luz roja cuando esté poco cargada. Permanecerá roja sin parpadear cuando esté recargando.
Aviso: La batería ofrece unas 6 horas de funcionamiento a un nivel de audición normal.

Avisos:
- Utilice sólo el adaptador de CA que viene incluido.
- Retire la clavija de CC y la de entrada de CA para desconectar el adaptador de CA cuando no esté siendo utilizado.
- Desconecte el cable de CA para utilizar con corriente continua (batería recargable).

Para sustituir la batería recargable:
Si la batería no suministra suficiente energía (vea a continuación los avisos sobre baterías recargables), pida una batería de repuesto en www.tdkperformance.com y retire los cuatro tornillos en el lado izquierdo de la unidad. Desconecte el conector y retire la batería. A continuación, conecte la nueva batería y vuelva a insertar los cuatro tornillos.

Avisos sobre la batería recargable:
- Cada vez que cargue y descargue la batería (ciclos de carga), la capacidad de la batería se reduce ligeramente. Las baterías recargables tienen un número limitado de ciclos de carga y deben ser reemplazadas después de algún tiempo.
- Es posible que desee cambiar la batería antes o después de que falte energía para que funcione el dispositivo. También es muy importante eliminarlas de forma adecuada en relación al medio ambiente y a la seguridad. Arrojar cualquier batería directamente a la basura provoca daños en el medio ambiente.
- No las incinere.

UBICACIÓN DE LOS CONTROLES

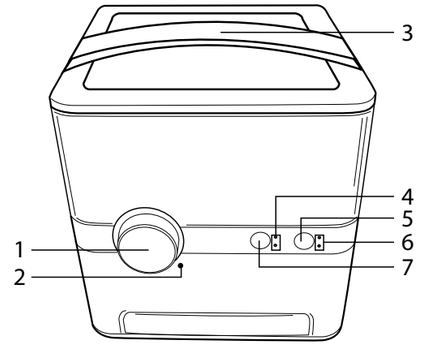

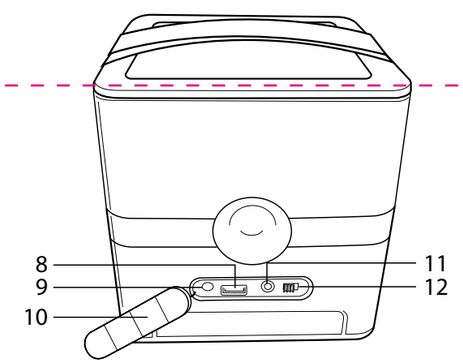

1. Control de Volumen/Encendido
2. Indicador de nivel bajo de batería
3. Asa de transporte
4. Indicadores de Bluetooth® y de fuente auxiliar
5. Botón de Agudos/Graves
6. Indicadores de Agudos/Graves
7. Botón de Fuente/Seleccionar
8. Clavija de carga USB
9. Clavija de entrada CC
10. Pestaña de caucho
11. Clavija auxiliar
12. Interruptor de batería OFF/ON (apagado/encendido)

FUNCIONAMIENTO

Para conectar y desconectar el A360:
1. Para el funcionamiento con CA: Pulse el botón 1 de Encendido/Volumen de la unidad principal para encenderlo.
2. Para el funcionamiento con CC: Deslice el interruptor de la batería 12 hasta la posición ON (encendido). Pulse el control 1; de Encendido/Volumen; en la unidad se encenderá la fuente anterior y el volumen.
3. Para apagarlo, pulse el control 1 de Encendido/Volumen.

Emparejar un dispositivo Bluetooth
1. Encienda el A360; se iluminará el piloto del control de Encendido/Volumen y se seleccionará lo escuchado previamente para la fuente y el volumen.
2. Mantenga pulsado el botón 7 Fuente/Seleccionar hasta que parpadee con rapidez el indicador de Bluetooth para poder detectar el A360.
3. En el dispositivo Bluetooth, active Bluetooth y seleccione "A360" de la lista de dispositivos. Si el dispositivo Bluetooth solicita una clave, utilice "0000". Algunos dispositivos Bluetooth le pedirán que acepte la conexión. Si las unidades están emparejadas correctamente, el altavoz emitirá un pitido y el indicador de Bluetooth se iluminará en color azul. Si hay algún fallo, el indicador de Bluetooth parpadeará lentamente.

IMPORTANTE: Después del paso 3, tendrá dos minutos para emparejar las unidades.
Aviso: Después de emparejar un dispositivo, el A360 lo recordará para utilizarlo en el futuro.

Utilizando un dispositivo Bluetooth
1. Encienda el A360; se iluminará el piloto del control de encendido/volumen, y se seleccionará lo escuchado previamente para la fuente y el volumen.
2. Cuando una unidad esté emparejada (ver apartado anterior), pulse el botón 7 de Fuente/Seleccionar para que se ilumine el indicador de Bluetooth.
3. Ponga en marcha el dispositivo Bluetooth y se escuchará su sonido a través de los altavoces A360.
4. Ajuste el volumen girando el control 1 de Encendido/Volumen en el A360, o el control de volumen en el dispositivo Bluetooth, y ajuste los graves y agudos como se indica más adelante en esta guía.

Clavija auxiliar (parte posterior del A360)
1. Inserte un extremo de un cable de audio (no está incluido) en la toma LINE OUT (salida exterior) o clavija de auriculares en la unidad de audio externa, y el otro extremo en la clavija AUXILIAR 11 en la parte trasera del A360, bajo la pestaña.
2. Para escuchar la unidad de audio externa, encienda el A360 y pulse una vez el botón 7 Fuente/Seleccionar y se iluminará el indicador auxiliar para seleccionar el modo de Entrada de línea.
3. Inicie la reproducción de la unidad externa y se escuchará el sonido de salida de la unidad externa de audio a través de los altavoces A360.
4. Ajuste el volumen usando el control 1 de Encendido/Volumen en el A360, o el control de volumen en el dispositivo Bluetooth, y ajuste los graves y agudos como se indica más adelante en esta guía.

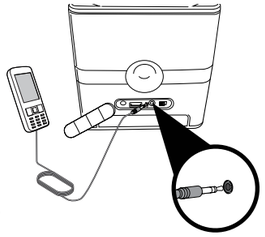

Para recargar un dispositivo USB con la clavija USB del A360
Conecte el dispositivo con USB a la clavija USB 8 en el A360. Su dispositivo se cargará cuando el A360 se encuentre conectado a la alimentación de CA y en la posición de encendido (ON) 1. También se cargará durante el funcionamiento en modo de CC si el interruptor 12 de ENCENDIDO/APAGADO (OFF/ON) de la pila se encuentra en la posición ENCENDIDO (ON) y el altavoz en ENCENDIDO (ON) 1. Consulte el manual de instrucciones que viene con el equipo externo para más información sobre la recarga. Algunos dispositivos pueden necesitar un cable especial adaptador para USB.
Aviso: La recarga USB reducirá considerablemente la duración de la batería en modo CC.

Ajuste de graves y agudos
1. AGUDOS: Pulse el botón 5 Agudos/Graves hasta que se ilumine el indicador de agudos. Configure los ajustes mediante el control 1 de Encendido/Volumen.
2. GRAVES: Pulse el botón 5 de Agudos/Graves hasta que se ilumine el indicador de graves. Configure los ajustes mediante el control 1 de Encendido/Volumen.

Aviso: Después de cinco segundos, la unidad guardará los ajustes de Graves/Agudos y volverá al modo de selección de volumen.

Apagado automático
Si la unidad no tiene señal de audio o no hay un dispositivo USB recargándose, por un espacio de 20 minutos, la unidad se apagará automáticamente. Para volver a poner en marcha la unidad, tan sólo pulse el control 1 de Encendido/Volumen.

Resistente a salpicaduras
El A360 es resistente a salpicaduras (calificación IPX según las normas internacionales IEC 60529), pero no debe sumergirse en agua ni someterse a un constante flujo de agua. Para poder confirmar que el producto es resistente a salpicaduras, cierre la pestaña de caucho 10 en la parte posterior del A360. Para cerrar correctamente la pestaña, introduzca de forma completa el centro de la llave electrónica de caucho (en el interior de la pestaña) en la toma de entrada CC 9 until flap center is flush. Insert the other dongle into USB jack 8, y luego alise toda la pestaña hasta que esté nivelada con los laterales del A360.

Solución de problemas
Si el A360 no produce sonido, suba el nivel de volumen al máximo en su reproductor de música digital.

ESPECIFICACIONES Y COMPATIBILIDAD

INFORMACION GENERAL:
Fuente de alimentación (AC) ..... Entrada: 100-240V AC, 50/60Hz, ... 1.2 A máx., Salida: 19 V CC, 2A
Dimensiones ..... 6 (largo) x 6 (ancho) x 6 (alto) pulgadas ..... 15,2 (largo) x 15,2 (ancho) x 15,2 (alto) cm
Peso ..... 4,4 lbs / 2.0 kg
Altavoces.. Controladores de tamaño complete de 4 x 1 pulg., ... subwoofer de 4 pulg.
Potencia de salida del altavoz..... 2 W x 4 + 15 W ..... (subwoofer)
Audio inalámbrico ..... Bluetooth versión 2.1, ... Perfil A2DP, Códec AAC
Línea de audio de entrada ..... clavija estéreo de 3,5 mm ..... señal de entrada de hasta 2,5 Vrms
USB Puerto..... 5.0 V a 0.5 A sólo para carga

Las especificaciones están sujetas a cambios sin previo aviso.

El logotipo TDK Life on Record es una marca registrada de TDK Corporation y se utiliza con autorización. Todas las demás marcas registradas y logotipos son propiedad de sus respectivos dueños.

La marca Bluetooth® y sus logotipos son marcas registradas, propiedad de Bluetooth SIG, Inc., y cualquier uso de dichas marcas por parte de Imation Corp se utilizará con autorización.

Беспроводная аудиосистема 360

Руководство по эксплуатации
Перед использованием данного прибора просим вас ознакомиться с полным текстом инструкции

TDKperformance.eu
A360

ПОДКЛЮЧЕНИЕ К СЕТИ ПЕРЕМЕННОГО ТОКА / ЗАРЯДКА АККУМУЛЯТОРА

1. Выберите подходящую для вашей страны вилку питания и подсоедините ее к внешнему блоку питания переменного тока (AC).

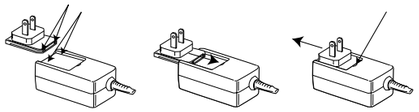

2. Вставьте разъем внешнего блока питания переменного тока (AC) в гнездо для подключения внешнего источника постоянного тока (DC IN) 9 на задней панели прибора, а затем вставьте вилку в настенную розетку с напряжением 100В/240В.

Устройство имеет встроенную аккумуляторную батарейку, которая будет автоматически заряжаться все время, пока устройство подключено к розетке. При низком заряде аккумулятора включится Индикатор батареи 2. При разряженном аккумуляторе Индикатор батареи будет мигать красным светодиодом. Во время зарядки устройства красный светодиод будет гореть постоянно.
Примечание: Заряд аккумуляторной батареи обеспечивает около 6 часов автономной работы устройства в стандартном режиме прослушивания.

Примечание:
- Используйте только прилагающийся сетевой адаптер.
- Отсоедините оба разъема - постоянного и переменного тока, чтобы отключить внешний блок питания, если он не используется.
- Отсоедините кабель для работы на переменном токе (AC), чтобы использовать питание постоянного тока (DC) (аккумуляторную батарею).

Замена аккумуляторной батареи:
Если аккумуляторная батарея не обеспечивает необходимой мощности (см. Примечания к использованию аккумуляторной батареи), закажите аккумулятор для замены на сайте www.tdkperformance.com. Открутите четыре шурупа с левой стороны устройства. Отсоедините контакты и выньте аккумуляторную батарею. Затем установите новый аккумулятор и снова закрутите четыре шурупа.

Примечания к использованию аккумуляторной батареи:
- Каждый раз при зарядке и разрядке аккумуляторной батареи (цикл зарядки), ее мощность немного снижается. Аккумуляторные батареи рассчитаны на определенное количество циклов зарядки и требуют периодической замены.
- Вы можете заменить аккумуляторную батарею досрочно или сразу, как только она перестает обеспечивать устройству необходимый для работы заряд. Важно помнить, что правильная утилизация аккумуляторных батарей является чрезвычайно важной для защиты окружающей среды и обеспечения безопасности. Выбрасывание любых батарей непосредственно в мусорный ящик наносит ущерб окружающей среде.
- Не сжигать.

РАСПОЛОЖЕНИЕ ЭЛЕМЕНТОВ УПРАВЛЕНИЯ

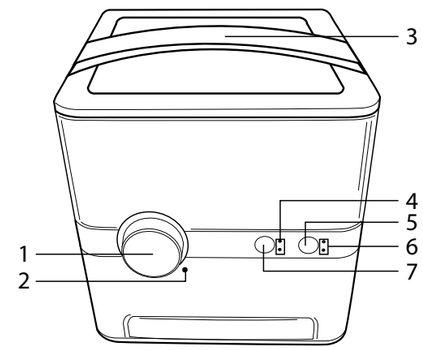

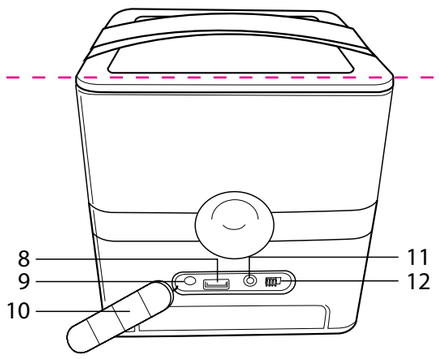

1. Выключатель/Регулятор громкости
2. Индикатор низкого заряда аккумулятора
3. Ручка для переноски
4. Индикаторы Bluetooth® и внешнего источника
5. Кнопка Treble/Bass
6. Индикаторы Treble/Bass
7. Кнопка Источник/Выбрать
8. Разъем USB для зарядки
9. Разъем для подключения внешнего источника постоянного тока (DC IN)
10. Резиновый щиток
11. Гнездо для подключения внешнего устройства к усилителю
12. Выключатель батареи ВЫКЛ/ВКЛ (OFF/ON)

СХЕМА ДЕЙСТВИЙ

Включение и выключение A360:
1. Для работы на переменном токе: Для включения нажмите Выключатель/Регулятор громкости 1 на основном приборе.
2. Для работы на постоянном токе: Передвиньте Выключатель аккумуляторной батареи 12 в положение ВКЛ (ON). Нажмите Выключатель/Регулятор громкости 1; устройство начнет воспроизведение предыдущего источника на предыдущей громкости.
3. Чтобы выключить устройство, нажмите Выключатель/Регулятор громкости 1.

Подключение к устройству Bluetooth
1. Включите A360; вокруг Выключателя/Регулятора громкости зажгутся светодиоидные индикаторы, и будет выбран предыдущий источник воспроизведения с предыдущей громкостью.
2. Нажмите и удерживайте кнопку Источник/Выбрать 7 до тех пор, пока индикатор Bluetooth не начнет быстро мигать, а затем сделайте A360 "видимым".
3. На устройстве Bluetooth включите Bluetooth и выберите "A360" из списка устройств. Если устройство Bluetooth запросит пароль, введите "0000". Некоторые устройства Bluetooth потребуют от вас принять соединение. При правильном подключении двух устройств аудиосистема выдаст звуковой сигнал, а на индикаторе Bluetooth зажжется немигающий голубой светодиод. В случае, если установить подключение не удалось, индикатор Bluetooth будет медленно мигать.

ВНИМАНИЕ: После завершения шага 3 у вас будет две минуты на то, чтобы подключить устройства друг к другу.
Примечание: После подключения данного устройства A360 "запомнит" его для последующего использования.

Использование устройства Bluetooth
1. Включите A360; вокруг Выключателя/Регулятора громкости зажгутся светодиоидные индикаторы, и будет выбран предыдущий источник воспроизведения с предыдущей громкостью.
2. После подключения устройства (см. предыдущий раздел) нажмите кнопку Источник/Выбрать 7 индикатор Bluetooth загорится.
3. Начните воспроизведение звуковой дорожки на вашем устройстве Bluetooth, и звук будет выводиться через колонки A360.
4. Настройте громкость поворотным Выключателем/Регулятором громкости 1 на A360 или через Регулятор громкости на устройстве Bluetooth, и настройте Bass (уровень низких частот) и Treble (уровень высоких частот), как это описано далее в настоящем руководстве.

Гнездо для подключения устройства к усилителю (на задней панели A360)
1. Вставьте один конец звукового кабеля (не прилагается к устройству) в линейный выход или гнездо для подключения головных телефонов на внешнем аудиоустройстве, а другой конец - в гнездо для подключения устройства к усилителю 11 расположенное на задней панели A360 под щитком.
2. Для прослушивания звуковой дорожки через внешнее аудиоустройство включите A360 и нажмите кнопку Источник/Выбрать 7 чтобы загорелся индикатор дополнительного устройства; затем выберите Линейный режим (Line In).
3. Начните воспроизведение звуковой дорожки на внешнем устройстве, и звук будет выводиться через колонки A360.
4. Настройте громкость поворотным Выключателем/Регулятором громкости 1 на A360 или через Регулятор громкости на устройстве Bluetooth и настройте Bass (уровень низких частот) и Treble (уровень высоких частот), как это описано далее в настоящем руководстве.

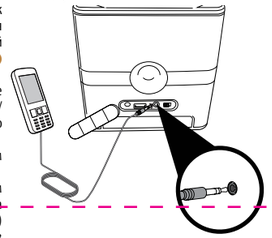

Зарядка USBустройства от разъема USB на A360
Подключите ваше устройство посредством USB к разъему USB 8 на A360. Ваше устройство будет заряжаться при подключении A360 к сети переменного тока и нажатии кнопки питания (ВКЛ.) 1. Кроме того, ваше устройство будет заряжаться при работе на постоянном напряжении, если переключатель аккумулятора (ВЫКЛ./ВКЛ.) 12 будет в положении ВКЛ., а на колонке будет нажата кнопка питания (ВКЛ.) 1. Технические характеристики зарядки можно найти в руководстве для пользователя, прилагающемся к внешнему оборудованию. Для некоторых устройств может потребоваться специальный адаптерный USB-кабель.
Примечание: Зарядка через порт USB существенно сокращает время работы батареи в режиме работы от постоянного тока.

Настройка Treble и Bass
1. TREBLE (уровень высоких частот): Удерживайте кнопку Treble/Bass 5 до тех пор, пока не загорится Индикатор Treble. Установите настройки с помощью кнопки Включение/Регулятор громкости 1.
2. BASS (уровень низких частот): Удерживайте кнопку Treble/Bass 5 до тех пор, пока не загорится Индикатор Bass. Установите настройки с помощью кнопки Включение/Регулятор громкости 1.

Примечание: Через пять секунд устройство сохранит настройки Bass/Treble и вернется к режиму выбора громкости.

Автоматическое выключение
Если в течение 20 минут в устройство не поступает аудиосигнала и от него не заряжается другое устройство через USB-порт, то аудиосистема автоматически выключится. Чтобы включить устройство, просто нажмите Выключатель/Регулятор громкости 1.

Защита от брызг
Аудиосистема A360 имеет защиту от брызг (уровень IPX3 в соответствии с международным стандартом IEC 60529), однако ее нельзя погружать в воду или держать под постоянной струей воды. Чтобы обеспечить защиту устройства от брызг, закройте резиновый щиток 10 на задней панели A360. Чтобы правильно закрыть щиток, вставьте защитный ключ-заглушку (с внутренней стороны щитка) в гнездо для подключения постоянного тока (DC IN) 9, полностью утопив центр щитка. Вставьте другой защитный ключ-заглушку в разъем USB 8, затем разгладьте щиток так, чтобы он был на одном уровне с краями A360.

Выявление и устранение неисправностей
Если A360 не издает звука, настройте (увеличьте) уровень громкости на вашем цифровом музыкальном устройстве.

ТЕХНИЧЕСКИЕ ХАРАКТЕРИСТИКИ И СОВМЕСТИМОСТЬ

ОБЩИЕ:
Источник питания (переменный ток) ..... Вход: 100В/240В переменного тока, 50/60Гц, ... 1.2 А макс, Выход: 19В постоянного тока, 2А
Размеры ..... 6 (длина) x 6 (ширина) x 6 (высота) дюймов ..... 15.2 (длина) x 15.2 (ширина) x 15.2 (высота) см
Вес ..... 4.4 фунта / 2.0 кг
Колонки ..... драйверы с полным набором функций 4 x 1 дюйма, ... сабвуфер 4 дюйма
Мощность колонок на выходе ..... 2 Вт x 4 + 15 Вт (сабвуфер)
Беспроводная передача аудиосигнала ..... Bluetooth 2.1, ... Профиль A2DP, AAC Codec
Линейный режим ввода аудиосигнала ..... 3.5 мм стерео разъем до ..... 2.5 Vrms действующее напряжение входящего сигнала
USB - порт ..... 5.0 В @ зарядка только 0.5 А

Технические характеристики могут меняться без предварительного уведомления.

Логотип TDK Life on Record является торговым знаком корпорации TDK и используется по лицензии. Все остальные торговые знаки и логотипы являются собственностью своих владельцев.

Текстовый символ и логотип Bluetooth® являются зарегистрированными торговыми знаками, принадлежащими Bluetooth SIG, Inc., и любые их использования корпорацией Imation осуществляются исключительно по лицензии.

Draadloze 360 luidspreker

Gebruikershandleiding
Lees deze instructies volledig door voordat u met dit product gaat werken

TDKperformance.eu
A360

WISSELSTROOMAANSLUITING / DE BATTERIJ OPLADEN

1. Selecteer de juiste stekker voor uw land en sluit deze aan op de wisselstroomadapter.

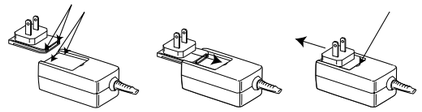

2. Sluit de wisselstroomadapteraansluiting aan op de DC-IN-aansluiting 9 aan de achterkant van het apparaat en sluit de stekker vervolgens aan op een 100V-240V stopcontact.

Dit apparaat heeft een ingebouwde oplaadbare batterij die automatisch wordt opgeladen zolang het apparaat is aangesloten. Als het batterijniveau laag is, zal de batterij-indicator 2 oplichten. De batterij-indicator zal rood knipperen wanneer het batterijniveau laag is. De indicator is constant rood tijdens het opladen.
Let op: De batterij werkt ongeveer zes uur bij een normaal luisterniveau.

Opmerkingen:
- Gebruik alleen de meegeleverde wisselstroomadapter.
- Verwijder zowel de gelijkstroomstekker als de AC-IN-stekker om de wissselstroomadapter te ontkoppelen wanneer deze niet in gebruik is.
- Ontkoppel het wisselstroomsnoer om te gebruiken met gelijkstroomvoeding (oplaadbare batterij).

De oplaadbare batterij vervangen:
Als de batterij niet voldoende vermogen levert (zie de opmerkingen voor de oplaadbare batterij hieronder), bestel dan een vervangende batterij op www.tdkperformance.com en verwijder de vier schroeven aan de linkerkant van het apparaat. Ontkoppel de aansluiting en verwijder de batterij. Sluit dan de nieuwe batterij aan en plaats de vier schroeven terug.

Opmerkingen voor de oplaadbare batterij:
- Telkens wanneer u de batterij oplaadt en ontlaadt (laadcycli), neemt de batterijcapaciteit licht af. Oplaadbare batterijen kunnen een beperkt aantal keren worden opgeladen en moeten uiteindelijk worden vervangen.
- Misschien wilt u de batterij vervangen op het moment dat, of voordat, de batterij niet genoeg voeding meer levert om u apparaat goed te laten werken. Het weggooien van de batterij op de juiste manier is van essentieel belang uit milieu- en veiligheidsoogpunt. Als u de batterij direct weggooit in de prullenbak zal dit schade opleveren voor het milieu.
- Niet verbranden.

LOCATIE VAN BEDIENINGSELEMENTEN

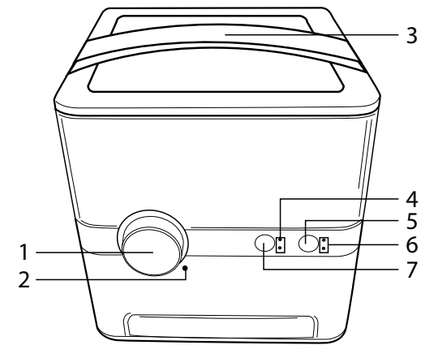

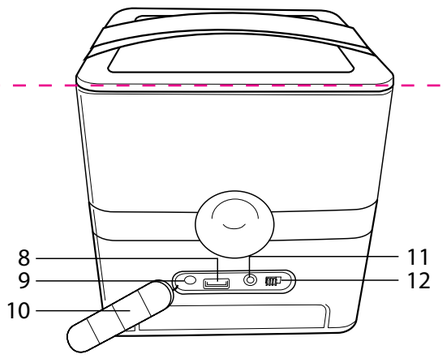

1. Aan/uit- en volumeknop
2. Indicator laag batterijniveau
3. Draaghengsel
4. Indicatoren voor Bluetooth® en aux-bron
5. Knop voor hoge tonen/bas
6. Indicatoren voor hoge tonen/bas
7. Knop bron/selecteren
8. USB-oplaadaansluiting
9. Gelijkstroom-IN-aansluiting
10. Rubberen flap
11. AUX-aansluiting
12. Batterij AAN/UIT-schakelaar

GEBRUIK

De A360 aan- en uitzetten:
1. Voor wisselstroomgebruik: druk op de aan/uit- en volumeknop 1 op het hoofdapparaat om het apparaat aan te zetten.
2. Voor gelijkstroomgebruik: schuif de batterijschakelaar 12 naar de AAN-positie. Druk op de aan/uit- en volumeknop 1; het apparaat zal de vorige bron en het volume aanzetten.
3. Om de stroom uit te schakelen drukt u op de aan/uit- en volumeknop 1.

Een Bluetooth-apparaat koppelen
1. Zet de A360 aan. De ledlampjes rond de aan/uit- en volumeknop zullen oplichten en de eerder beluisterde bron en het volume zullen worden geselecteerd.
2. Houd de knop bron/selecteren ingedrukt 7 totdat de Bluetooth-indicator snel begint te knipperen om de A360 'vindbaar' te maken.
3. Schakel Bluetooth in op het Bluetoothapparaat en selecteer 'A360' in de lijst van apparaten. Als het Bluetooth-apparaat vraagt om een wachtwoord, voer dan '0000' in. Sommige Bluetooth-apparaten zullen u vragen om de verbinding te accepteren. Als de apparaten op de juiste manier zijn gekoppeld zal de luidspreker piepen en de Bluetooth-indicator zal constant blauw oplichten. Als de koppeling is mislukt, zal de Bluetooth-indicator langzaam knipperen.

BELANGRIJK: Na stap 3 heeft u twee minuten om de apparaten te koppelen.
Let op: Nadat u een apparaat hebt gekoppeld, zal de A360 deze onthouden voor toekomstig gebruik.

Een Bluetooth-apparaat gebruiken
1. Zet de A360 aan. De ledlampjes rond de aan/uit- en volumeknop zullen oplichten en de eerder beluisterde bron en het volume zullen worden geselecteerd.
2. Met een gekoppeld apparaat (zie de vorige sectie) drukt u op de knop bron/selecteren 7 zodat de Bluetooth-indicator oplicht.
3. Bedien uw Bluetooth-apparaat en het geluid ervan wordt afgespeeld door de luidsprekers van de A360.
4. Pas het volume aan door te draaien aan de aan/uit- en volumeknop 1 op de A360 of aan de volumeknop op het Bluetooth-apparaat, en pas de bas en hoge tonen aan zoals verderop in deze handleiding beschreven.

AUX-aansluiting (achterkant van 360)
1. Steek het ene uiteinde van een audiokabel (niet meegeleverd) in de LINE OUT of hoofdtelefoonaansluiting op uw externe audio-apparaat en het andere uiteinde in de AUX-aansluiting 11 aan de achterkant van de A360, onder de flap.
2. Om te luisteren naar het externe audio-apparaat zet u de A360 aan en drukt u op de knop bron/selecteren 7 zodra de AUX-indicator oplicht, om de line in-modus te selecteren.
3. Start het afspelen van het externe apparaat en het geluid van het externe audio-apparaat zal worden afgespeeld door de luidsprekers van de A360.
4. Pas het volume aan met behulp van de aan/uit- en volumeknop 1 op de A360 of de volumeknop op het Bluetooth-apparaat, en pas de bas en hoge tonen aan zoals verderop in deze handleiding beschreven.

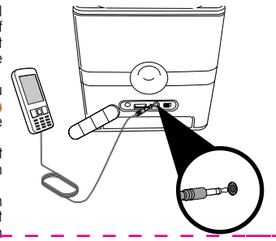

Een USB-apparaat opladen met de USB-aansluiting van de A360
Sluit uw apparaat aan via USB aan de USB-aansluiting 8 op de A360. Uw apparaat wordt opgeladen als de A360 is aangesloten op AC-netvoeding en op power ON 1 staat (ingeschakeld). Uw apparaat wordt ook opgeladen tijdens het gebruik in DC-modus als de Batterij AAN/UIT-schakelaar 12 AAN staat en de luidspreker op power ON 1 staat (ingeschakeld). Zie de handleiding die wordt meegeleverd met de externe apparatuur voor specificaties voor het opladen. Sommige apparaten kunnen een speciale USB-adapterkabel nodig hebben.
Let op: Opladen via USB zal de levensduur van de batterij in gelijkstroommodus aanzienlijk verminderen.

De bas en hoge tonen instellen
1. HOGE TONEN: druk op de knop voor hoge tonen/bas 5 totdat de indicator voor hoge tonen oplicht. Pas de instelling aan met de aan/uit- en volumeknop 1.
2. BAS: druk op de knop hoge tonen/bas 5 totdat de indicator voor bas oplicht. Pas de instelling aan met behulp van de aan/uit- en volumeknop 1.

Let op: Na vijf seconden zal het apparaat de instellingen voor bas/hoge tonen opslaan en terugkeren naar de volume-selectiemodus.

Automatisch uitschakelen
Als het apparaat geen audiosignaal heeft of een USB-apparaat niet wordt opgeladen gedurende 20 minuten, zal het apparaat zichzelf uitschakelen. Om het apparaat te 'ontwaken' drukt u op de aan/uit-volumeknop 1.

Spatwaterdicht
De A360 is spatwaterdicht (IPX3 waardering onder internationale norm IEC 60529), maar kan niet worden ondergedompeld in water of onderworpen worden aan een constante waterstroom. Om ervoor te zorgen dat het product spatwaterdicht is, sluit u de rubberen flap 10 aan de achterkant van de A360. Om de flap goed te sluiten, steekt u de rubberen dongle (in de flap) in de DC IN-aansluiting 9 tot het midden van de flap recht loopt. Steek de andere dongle in de USB-aansluiting 8 en strijk dan de hele flap glad totdat deze gelijk is aan de zijkanten van de A360.

Problemen oplossen
Als de A360 geen geluid produceert, past u het volume van uw digitale muziekapparaat aan naar 'hoog'.

SPECIFICATIES EN COMPATIBILITEIT

ALGEMEEN:
Voeding (wisselstroom) ... Ingang: 100-240V AC, 50/60Hz, ... 1,2 A max, Uitgang: 19 V DC, 2A
Afmetingen ..... 6 (B) x 6 (H) x 6 (D) inches ..... 15.2 (B) x 15.2 (H) x 15.2 (D) cm
Gewicht ..... 4,4 lbs / 2.0 kg
Luidsprekers ..... 4 x 1 inch full-range drivers, ... 4 inch subwoofer
Voedingsuitvoer van luidspreker ..... 2 W x 4 + 15 W ..... (subwoofer)
Draadloze audio ..... Bluetooth versie 2.1, ... A2DP profiel, AAC Codec
Line-ingang audio ..... 3,5 mm stereo-aansluiting tot ..... 2,5 Vrms ingangssignaal
USB-poort ..... 5,0 V @ 0,5 A alleen opladen

Specificaties zijn onderhevig aan verandering zonder kennisgeving.

Het TDK Life on Record- logo is een handelsmerk van TDK Corporation en wordt onder licentie gebruikt. Alle andere handelsmerken en logo's zijn eigendom van hun respectievelijke eigenaars.

Het Bluetooth® woordmerk en de logo's zijn gedeponeerde handelsmerken van Bluetooth SIG, Inc. en elk gebruik van zulke merken door Imation Corp is onder licentie.

Bezprzewodowy głośnik 360

Instrukcja obsługi
Przed rozpoczęciem używania tego produktu prosimy przeczytać całą niniejszą instrukcję

TDKperformance.eu
A360

PODŁĄCZENIE ZASILANIA / ŁADOWANIE AKUMULATORA

1. Wybierz odpowiednią wtyczkę i podłącz ją do zasilacza.

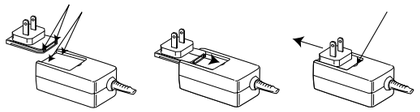

2. Podłącz wtyk zasilacza do gniazda DC IN 9 z tyłu urządzenia, a następnie podłącz wtyczkę do gniazdka ściennego 100 V-240 V.

Urządzenie ma wbudowany akumulator, który jest automatycznie ładowany, gdy jest podłączone zasilanie. Gdy poziom naładowania jest niski, kontrolka akumulatora 2 miga w kolorze czerwonym. Kontrolka świeci światłem ciągłym podczas ładowania.
Uwaga: Akumulator zapewnia około 6 godzin odtwarzania przy normalnym poziomie głośności.

Uwagi:
- Można używać tylko zasilacza dostarczonego w komplecie z urządzeniem.
- Gdy urządzenie nie jest używane, należy wyjąć wtyk DC i wtyczkę sieciową, aby odłączyć zasilacz.
- Aby używać urządzenia na zasilaniu akumulatorowym, należy odłączyć kabel zasilający.

Wymiana akumulatora:
Gdy akumulator nie zapewnia wystarczająco dużo energii (patrz Uwagi dotyczące akumulatora poniżej), należy zamówić zamienny akumulator na stronie www.tdkperformance.com, wykręcić cztery wkręty po lewej stronie urządzenia i odłączyć złącze, by wyjąć akumulator. Następnie należy podłączyć nowy akumulator i wkręcić cztery wkręty.

Uwagi dotyczące akumulatora:
- Przy każdym cyklu ładowania i rozładowania akumulatora nieznacznie zmniejsza się jego pojemność. Akumulatory charakteryzują się ograniczoną liczbą cykli ładowania, dlatego po jakimś czasie konieczna jest ich wymiana.
- Akumulator można wymienić, gdy nie zapewnia dostatecznej ilości energii do funkcjonowania urządzenia. Kluczowe znaczenie ze względu na dobro środowiska i bezpieczeństwo ma odpowiednie pozbycie się akumulatora. Wyrzucenie akumulatora do śmietnika jest groźne dla środowiska.
- Nie spalać.

POŁOŻENIE ELEMENTÓW STERUJĄCYCH

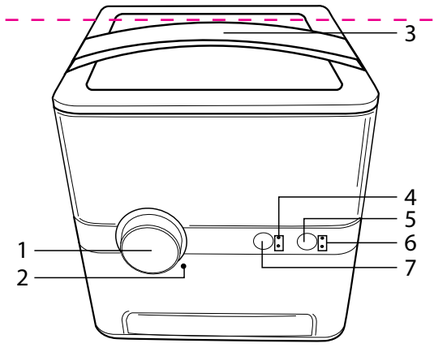

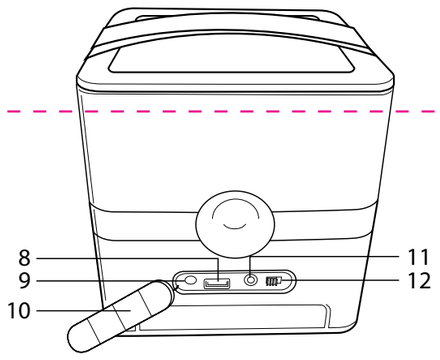

1. Pokrętło zasilania/głośności
2. Kontrolka niskiego poziomu naładowania akumulatora
3. Uchwyt do przenoszenia
4. Kontrolka Bluetooth® i źródła Aux
5. Przycisk wysokich/niskich tonów
6. Kontrolka tonów wysokich/niskich
7. Przycisk źródła/wyboru
8. Gniazdo ładowania USB
9. Gniazdo zasilania DC IN
10. Gumowa klapka
11. Gniazdo AUX
12. Przełącznik OFF/ON akumulatora

OBSŁUGA

Włączanie i wyłączanie urządzenia A360:
1. Zasilanie sieciowe: Naciśnij pokrętło zasilania/głośności 1, aby włączyć urządzenie.
2. Zasilanie akumulatorowe: Przesuń przełącznik akumulatora 12 do pozycji ON. Naciśnij pokrętło zasilania/głośności 1. Urządzenie włączy wcześniej wybrane źródło i poziom głośności.
3. Aby wyłączyć urządzenie, naciśnij pokrętło zasilania/głośności 1.

Parowanie urządzenia Bluetooth
1. Włącz głośnik A360; diody LED wokół pokrętła zasilania/głośności zaczną świecić i zostanie wybrane poprzednie źródło i poziom głośności.
2. By głośnik A360 był możliwy do wykrycia, naciśnij i przytrzymaj przycisk źródła/wyboru 7 aż kontrolka Bluetooth zacznie szybko migać.
3. Na urządzeniu Bluetooth włącz komunikację Bluetooth i wybierz z listy urządzeń głośnik A360. Jeśli urządzenie Bluetooth poprosi o podanie klucza dostępu, wpisz „0000". Niektóre urządzenia Bluetooth poproszą o zaakceptowanie połączenia. Po prawidłowym sparowaniu urządzeń głośnik wyda dźwięk, a kontrolka Bluetooth zacznie świecić w kolorze niebieskim. Jeśli parowanie się nie powiedzie, kontrolka Bluetooth będzie powoli migać.

WAŻNE: Po wykonaniu kroku 3 masz dwie minuty, aby sparować urządzenia.
Uwaga: Głośnik A360 zapamięta sparowane urządzenie na przyszłość.

Używanie urządzenia Bluetooth
1. Włącz głośnik A360; diody LED wokół pokrętła zasilania/głośności zaczną świecić i zostanie wybrane poprzednie źródło i poziom głośności.
2. Po sparowaniu urządzenia (patrz poprzednia sekcja) naciśnij przycisk źródła/wyboru 7 tak aby zaświeciła kontrolka Bluetooth.
3. Możesz używać urządzenia Bluetooth, a jego dźwięk będzie odtwarzany przez głośniki urządzenia A360.
4. Możesz zmienić głośność, obracając pokrętło zasilania/głośności 1 na głośniku A360 lub korzystając z regulatora głośności urządzenia Bluetooth. Możesz także dostosować poziom tonów niskich i wysokich, jak opisano w dalszej części przewodnika.

Gniazdo AUX (z tyłu głośnika A360)
1. Możesz włożyć końcówkę kabla audio (sprzedawany oddzielnie) do gniazda LINE OUT lub gniazda słuchawkowego zestawu audio, a drugą końcówkę do gniazda AUX 11 znajdującego się z tyłu głośnika A360, pod klapką.
2. Aby słuchać zewnętrznego zestawu audio, włącz głośnik A360 i jednokrotnie naciśnij przycisk źródła/wyboru 7, tak aby zaświeciła kontrolka AUX i został wybrany tryb Line In.
3. Rozpocznij odtwarzanie z zewnętrznego zestawu. Dźwięk będzie tworzony przez głośniki urządzenia A360.
4. Możesz zmienić głośność za pomocą pokrętła zasilania/głośności 1 na głośniku A360, lub korzystając z regulatora głośności urządzenia Bluetooth. Możesz także dostosować poziom tonów niskich i wysokich, jak opisano w dalszej części przewodnika.

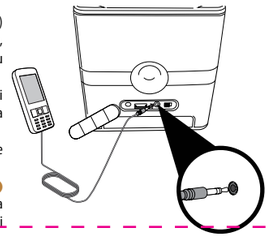

Ładowanie urządzenia USB za pomocą gniazda USB głośnika A360
Podłącz urządzenie za pomocą kabla USB do gniazda USB 8 na głośniku A360. Głośnik A360 jest ładowany, gdy jest podłączony do gniazda sieciowego, a zasilanie jest włączone 1. Urządzenie jest również ładowane w trybie DC, gdy przełącznik OFF/ON (WŁ./WYŁ.) akumulatora 12 jest w pozycji ON (WŁ.), a głośnik jest włączony 1. W celu zapoznania się z parametrami ładowania należy zajrzeć do instrukcji obsługi dołączonej do ładowanego urządzenia. Niektóre urządzenia mogą wymagać specjalnego kabla z adapterem USB.
Uwaga: Ładowanie za pośrednictwem gniazda USB zdecydowanie skraca czas działania na zasilaniu akumulatorowym.

Ustawianie poziomu tonów wysokich i niskich
1. TONY WYSOKIE: Naciśnij przycisk tonów wysokich/niskich 5 aż zacznie świecić kontrolka tonów wysokich. Dostosuj poziom, korzystając z pokrętła zasilania/głośności 1.
2. TONY NISKIE: Naciśnij przycisk tonów wysokich/niskich 5 aż zacznie świecić kontrolka tonów niskich. Dostosuj poziom, korzystając z pokrętła zasilania/głośności 1.

Uwaga: Po pięciu sekundach głośnik zapisze poziom niskich i wysokich tonów i powróci do trybu regulacji głośności.

Automatyczne wyłączenie
Jeśli głośnik nie odbiera sygnału audio lub urządzenie USB nie jest ładowane przez 20 minut, głośnik się wyłączy. Aby go wybudzić, wystarczy nacisnąć pokrętło zasilania/głośności 1.

Odporność na rozpryski
Głośnik A360 jest odporny na rozpryski (klasa IPX3 zgodnie z międzynarodową normą IEC 60529), ale nie można go zanurzać w wodzie ani nie może być umieszczany w strumieniu wody. Aby głośnik A360 był odporny na rozpryski, należy zamknąć gumową klapkę 10 z tyłu. Aby prawidłowo zamknąć klapkę, wciśnij do końca środkowy gumowy trzpień (po wewnętrznej stronie klapki) w gniazdo DC IN 9, aż środek klapki będzie ułożony płasko. Włóż drugi trzpień do gniazda USB 8, następnie wyrównaj całą klapkę względem boków głośnika A360.

Usuwanie problemów
Jeśli głośnik A360 nie generuje dźwięku, zwiększ poziom głośności na cyfrowym urządzeniu audio.

DANE TECHNICZNE

INFORMACJE OGÓLNE:

Zasilanie sieciowe	Wejście: 100-240 V, prąd przemienny, 50/60 Hz, maks. 1,2 A, Wyjście: 19 V, prąd stały, 2 A
Wymiary	6 (szer.) x 6 (wys.) x 6 (dł.) cali 15,2 (szer.) x 15,2 (wys.) x 15,2 (dł.) cm
Waga	4,4 lbs / 2,0 kg
Głośniki	4 głośniki pełnozakresowe, subwoofer o średnicy 4 cali
Moc głośnika	2 W x 4 + 15 W (subwoofer)
Dźwięk bezprzewodowy	Bluetooth w wersji 2.1, profil A2DP, kodek AAC
Wejście dźwięku Line-in	Gniazdo stereofoniczne 3,5 mm do 2,5 Vrms sygnału wejściowego
Port USB	5,0 V przy 0,5 A, tylko ładowanie

Dane techniczne mogą ulec zmianie bez uprzedniego powiadomienia.

Logo TDK Life on Record jest znakiem towarowym TDK Corporation. Logo to zostało użyte na podstawie licencji. Wszystkie inne znaki towarowe i logo stanowią własność odpowiednich firm.

Znak słowny i logo Bluetooth® jest zastrzeżonym znakiem towarowym własności Bluetooth SIG, Inc. i znaki te są używane przez Imation Corp na licencji.

Bezdrátový reproduktor 360

Příručka pro uživatele
Před obsluhou tohoto výrobku si prosím přečtěte tento návod

TDKperformance.eu
A360

AC PŘÍPOJENÍ / NABÍJENÍ BATERIE

1. Zvolte příslušnou zástrčku používanou ve vaší zemi připojte ji k adaptéru na střídavý proud.

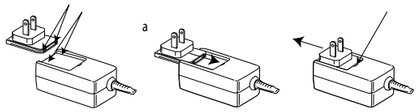

2. Zapojte konektor adaptéru na střídavý proud do konektoru DC IN 9 na zadní straně jednotky a potom zapojte zástrčku do zásuvky s napětím 100V-240V.

Tato jednotka má vestavěnou dobíjecí baterii, která se automaticky dobíjí, když je jednotka zapojená a baterie je vybitá. Ukazatel na baterii 2 se zapne. Když je baterie málo nabitá, ukazatel bliká červeně. Když se baterie nabíjí, svítí červeně.
Poznámka: Při běžných podmínkách poslechu vydrží baterie přibližně 6 hodin provozu.

Poznámky:
- Používejte pouze AC adaptér, který je součástí balení.
- Pokud přístroj nepoužíváte, odpojte DC konektor a AC-IN konektor a odpojte AC adaptér.
- Odpojte AC kabel pro připojení k DC (dobíjecí baterie).

Výměna dobíjecích baterií:
Pokud baterie nedodává dostatek elektrické energie (viz níže uvedené poznámky k dobíjecím bateriím), objednejte si náhradní baterie na stránkách www.tdkperformance.com a odstraňte čtyři šrouby na levé straně jednotky. Odpojte konektor a odstraňte baterie. Poté zapojte novou baterii a znovu zasuňte šrouby.

Poznámky k dobíjecím bateriím:
- Vždy, když se baterie nabíjejí a vybíjejí (nabíjecí cyklus), kapacita baterie se mírně snižuje. Dobíjecí baterie mají omezený počet nabíjecích cyklů a nakonec se musí vyměnit.
- Když nebo dříve než baterie přestane dodávat dostatek elektrické energie pro provoz zařízení, můžete baterii vyměnit. Kvůli ochraně životního prostředí a bezpečnosti je také důležitá řádná likvidace baterie. Vyhození baterie přímo do odpadu poškozuje životní prostředí.
- Nespalujte.

UMÍSTĚNÍ OVLADAČŮ

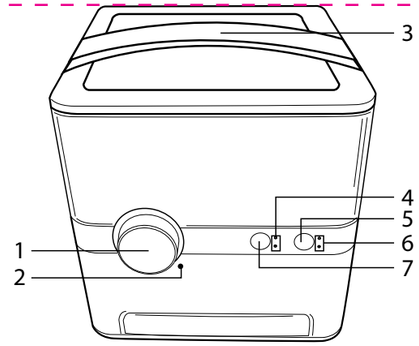

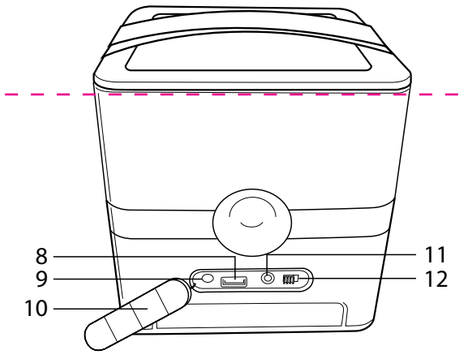

1. Ovladač hlasitosti Power/Volume
2. Ukazatel nízkého stavu nabití baterie
3. Držadlo pro přenášení
4. Bluetooth® a indikátory zdroje Aux
5. Tlačítko pro nastavení sopránu/basu Treble/Bass
6. Ukazatele sopránu/basu
7. Tlačítko pro volbu zdroje Source/Select
8. Konektor USB pro nabíjení
9. Konektor DC IN
10. Gumový kryt
11. Konektor AUX
12. Spínač baterie OFF/ION

PROVOZ

Vypnutí a zapnutí reproduktoru A360:
1. Provoz při střídavém proudu: Pro zapnutí stiskněte tlačítko pro ovládání hlasitosti Power/Volume 1 na hlavní jednotce.
2. Provoz při stejnosměrném proudu: Posuňte spínač baterie 12 do pozice zapnuto (ON). Stisknutím tlačítka pro ovládání hlasitosti Power/Volume 1 se jednotka vrátí k předchozímu zdroji a hlasitosti.
3. Pro vypnutí napájení stiskněte tlačítko pro ovládání hlasitosti Power/Volume 1.

Připojení zařízení Bluetooth
1. Zapněte reproduktor A360; kontrolka/kontrolky LED kolem ovladače hlasitosti se rozsvítí a zvolí se předchozí poslouchaný zdroj a hlasitost.
2. Stiskněte a držte tlačítko Source/Select 7 dokud nezačne rychle blikat indikátor Bluetooth a dokud nebude přístroj A360 "viditelný".
3. Na zařízení Bluetooth povolte Bluetooth a ze seznamu zařízení zvolte "A360". Pokud zařízení Bluetooth vyžaduje heslo, použijte "0000". Některá zařízení Bluetooth vás požádají o přijetí spojení. Jestliže jsou jednotky správně propojeny, reproduktor začne pípat a indikátor zařízení Bluetooth se rozsvítí modře. Pokud nedošlo k propojení, indikátor Bluetooth bude pomalu blikat.

DŮLEŽITÉ: Po kroku 3 máte na propojení jednotek dvě minuty.
Poznámka: Jakmile zařízení propojíte, A360 si propojení zapamatuje pro budoucí použití.

Používání zařízení Bluetooth
1. Zapněte A360; indikátor/indikátory LED kolem ovladače hlasitosti Power/Volume se rozsvítí a zvolí se předchozí poslouchaný zdroj a hlasitost.
2. Když je jednotka propojená (viz předchozí oddíl) stiskněte ovladač hlasitosti Source/Select 7, takže kontrolka Bluetooth svítí.
3. Nastavte zařízení Bluetooth a zvuk se bude šířit prostřednictvím reproduktorů A360.
4. Nastavte hlasitost otáčením ovladače Power/Volume 1 na A360 nebo ovladače hlasitosti na zařízení Bluetooth a upravte bas a soprán, jak je popsáno níže v této příručce.

AUX Jack (zadní strana A360)
1. Zasuňte jeden konec audio kabelu (není součástí balení) do výstupu LINE OUT nebo do konektoru sluchátek na externí audio jednotce a druhý konec zasuňte do konektoru AUX 11 na zadní straně A360 pod krytem.
2. Pro poslech externí audio jednotky zapněte A360 a jednou stiskněte tlačítko Source/Select 7 tak, aby svítila kontrolka AUX a byl zvolen režim Lne In.
3. Začněte přehrávat externí jednotku a zvuk externí audio jednotky bude procházet přes reproduktory A360.
4. Pomocí ovladače hlasitosti Power/Volume nastavte hlasitost 1 A360 nebo to můžete provést ovladačem hlasitosti na zařízení Bluetooth a poté nastavte bas a soprán, jak je popsáno níže v této příručce.

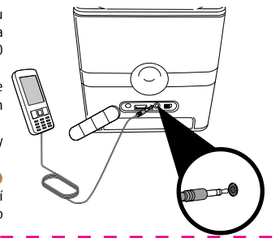

Nabíjení zařízení USB pomocí konektoru USB zařízení A360 USB
Spojte zařízení prostřednictvím USB s konektorem USB 8 na zařízení A360. Vaše zařízení se nabíjí, když je A360 připojeno k AC zrdoji a zdroj je v poloze ON 1. Vaše zařízení se bude také nabíjet za provozu v režimu DC, jestliže je spínač baterie OFF/ON 12 je v poloze ON a zdroj reproduktoru je v poloze ON 1. Pokud jde o specifikace týkající se nabíjení, nahlédněte do příručky pro uživatele, která se dodává s externím zařízením. Některá zařízení mohou vyžadovat speciální kabel USB adaptéru.
Poznámka: Nabíjení USB významně sníží životnost baterie v režimu DC.

Nastavení sopránu a basu
1. SOPRÁN: Podržte tlačítko pro soprán/bas 5 dokud se nerozsvítí kontrolka pro soprán. Upravte nastavení pomocí ovladače hlasitosti Power/Volume 1.
2. BAS: Podržte tlačítko soprán/bas 5 dokud se nerozsvítí kontrolka pro bas. Upravte nastavení pomocí ovladače hlasitosti Power/Volume 1.

Poznámka: Po pěti sekundách jednotka uloží nastavení sopránu/basu a vrátí se do režimu volby hlasitosti.

Automatické vypínání
Pokud jednotka nemá audio signál nebo se nenabíjí USB zařízení, po dobu 20 minut, jednotka se sama vypne. Pokud chcete jednotku "probudit", jednoduše stiskněte tlačítko ovladače hlasitosti Power/Volume 1.

Odolnost proti postříkání vodou
Zařízení A360 je odolné proti postříkání vodou (třída IPX3 podle mezinárodní normy IEC 60529), ale nesmí se ponořit do vody nebo vystavovat nepřetržitě tekoucí vodě. Aby byla zajištěna odolnost proti postříkání vodou, zavřete gumový kryt 10 na zadní straně zařízení A360. Aby byl kryt dobře uzavřený, zasuňte zcela střední gumový klíč (na vnitřní straně krytu) do konektoru DC IN 9 až bude střed klíče v jedné rovině. Zasuňte další klíč do konektoru SUB 8, potom urovnejte celý kryt tak, aby byl v jedné rovině s bočními stranami zařízení A360.

Řešení problémů
Pokud zařízení A360 nevydává zvuk, upravte hlasitost pomocí digitálního hudebního zařízení na vyšší stupeň.

SPECIFIKACE A KOMPATIBILITA

OBECNĚ:

Zdroj energie (AC)	Příkon: 100-240V AC, 50/60Hz, 1.2 A max, výstup: 19 V DC, 2A
Rozměry	6 (š) x 6 (v) x 6 (d) palců 15.2 (š) x 15.2 (v) x 15.2 (h) cm
Váha	4.4 liber / 2.0 kg
Reproduktory	4 x 1 palce širokopásmové, 4 palce subwoofer
Výkon reproduktoru	2 W x 4 + 15 W (subwoofer)
Bezdrátové audio	Verze s Bluetooth 2.1, A2DP profil, AAC Codec
Audio s linkovou úrovní	3,5 mm stereo konektor na 2,5 Vrm vstupní signál
USB Port	5.0 V @ 0.5 A pouze nabíjení

Specifikace se mohou změnit bez předchozího upozornění.

Logo TDK Life on Record je obchodní známka TDK Corporation a používá se v rámci licence. Všechny ostatní obchodní známky a loga jsou majetkem příslušných vlastníků.

Bluetooth® název a loga jsou zapsané obchodní známky, jejichž majitelem je Bluetooth SIG, Inc. a jakékoliv použití takových známek společností Imation Corp podléhá licenci.

TDK Life on Record

ワイヤレスピーカー

取扱説明書

ご使用の前に本取扱説明書をよくお読みの上、
正しくお使いください。

www.tdk-media.jp
A360

電源を用意する

1. ACアダプターに日本で使用できる形状のアタッチメントをスライドさせ、カチッと音がするまで挿入し取り付けます。（図1）
   アタッチメントを取り外す時には、本体の溝を押しスライドさせ、取り外してください。（図2）
2. ACアダプターのDCプラグを本体背面のDC inジャックに挿入します。
3. ACアダプターの電源プラグをコンセントに接続します。

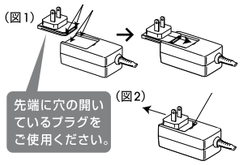

本機は充電式ワイヤレス スピーカーです。ACアダプターが接続されているとき、自動的にバッテリーが充電されます。バッテリー残量が少なくなると本体バッテリーインジケーター赤く点滅します。充電中、本体バッテリーインジケーターは赤く点灯します。
補足：1回の充電で約6時間ご使用になれます。
注意：・本機に付属のACアダプター以外は使用しないでください。
・ご使用にならないときは、電源を外してください。
・本機を充電式バッテリーで使用するときは、必ずACアダプターをDC INジャックから外してください。

充電池について
(寿命について)
・本製品で使用している充電式バッテリーはニッケル水素電池です。
・充電式バッテリーには寿命があります。電池の寿命は使用状況・保管状態により異なります。使用時間が著しく低下する場合は、バッテリーの寿命である可能性があります。お客様相談室へお問い合わせください。寿命によるバッテリー交換は有償修理になります。
(廃棄の際の注意)
・本製品に内蔵されている充電式バッテリーはリサイクルできます。
バッテリーの取り外しはお客様自身ではおこなわず、お客様相談室にご相談ください。

Ni-MH

各部の名称

前面

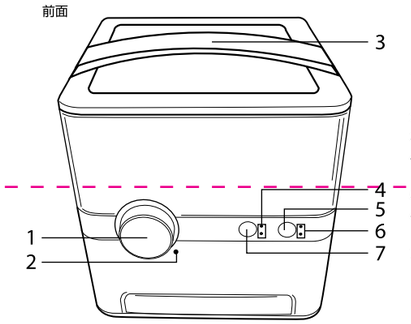

1. 電源ボタン / ボリュームコントロールダイヤル
2. 本体バッテリーインジケーター
3. ハンドル
4. Bluetoothインジケーター / AUXインジケーター
5. EQボタン
6. EQ TRE（高音）インジケーター / EQ BAS（低音）インジケーター
7. SOURCEボタン

背面

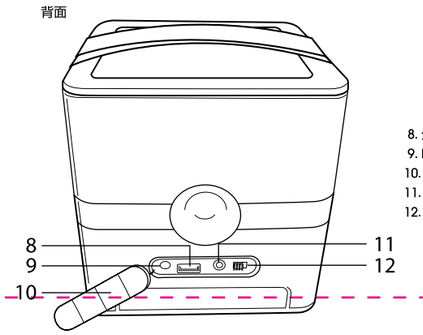

8. 外部機器充電用USBポート
9. DC INジャック
10. 防水端子カバー
11. AUXジャック
12. 充電池（OFF / ON）スイッチ

本機を使用する

電源のON / OFF
・AC電源で使用する：電源ボタンを押すと、電源ボタン / ボリュームコントロールダイヤルのまわりのインジケーターが点灯し電源がONになります。ご使用後は電源ボタンを押して電源をOFFにします。
・充電池で使用する：充電池スイッチをONにして、電源ボタンを押すと、電源ボタン / ボリュームコントロールダイヤルのまわりのインジケーターが点灯し電源がONになります。ご使用後は電源ボタンを押して電源をOFFにして、充電池スイッチをOFFにします。
補足：SOURCEとボリュームは、前に選択したレベルに設定されます。

自動電源オフ機能
入力信号がなく、外部機器充電用USBポートでデバイスの充電がない状態が約20分間続くと、本機は自動的に電源がオフになります。電源ボタン / ボリュームコントロールダイヤルを押すと解除されます。

Bluetooth対応機器とのペアリング
1. 本機の電源をONにします。
2. SOURCEボタンを押して、Bluetoothインジケーターを点滅させます。
3. Bluetoothインジケーターが早く点滅するまで、Bluetoothボタンを長押しします。
4. 2分以内に、ご使用のBluetooth対応機器のBluetooehリストから本機名「A360」を選択します。
   Bluetooth接続の手順について詳細は、ご使用の機器に付属の取扱説明書をご確認ください。ペアリングが成功すると、ビープ音が鳴りBluetoothインジケーターは青色に点灯します。ペアリングされない場合、Bluetoothインジケーターはゆっくりの点滅に戻ります。

注意：・Bluetooth対応機器からパスワードを求められたときは「0000」を入力してください。
・ペアリングは2分以内に完了させてください。接続できなかった場合、ステップ3から設定をやり直してください。
補足：本機は、ペアリングしたBluetooth対応機器を記憶します。

Bluetooth対応機器の使用
1. 本機の電源をONにします。SOURCEとボリュームは、以前に選択したレベルに設定されます。
2. Bluetooth対応機器とペアリングされている状態で、SOURCEボタンを押して、Bluetoothインジケーターを点灯させます。
3. Bluetooth対応機器で再生されたオーディオが本機から聴こえます。
4. ボリュームは本機のボリュームコントロールダイヤル、または、Bluetooth対応機器のボリュームコントロールを使用して調整します。
5. 高音と低音の調整をします。（「EQの設定」を参照）

EQ（高音と低音）の設定
・高音を調整する：EQボタンを押してTREインジケーターを点灯させます。電源ボタン / ボリュームコントロールダイヤルを回して、高音域のレベルを調整します。
・低音を調整する：EQボタンを押してBASインジケーターを点灯させます。電源ボタン / ボリュームコントロールダイヤルを回して、低音域のレベルを調整します。
補足：約5秒間操作がされなかった場合、EQモードを終了します。

AUXジャックの使用
市販のステレオミニプラグケーブルの一方の端を外部オーディオ機器のLINE OUTジャックに挿入し、もう一方の端を本機背面のAUXジャックに挿入します。
1. 本機の電源をONにして、外部オーディオ機器の電源を入れます。
2. SOURCEボタンを押して、AUXインジケーターを点灯させます。
3. 外部オーディオ機器の再生を開始すると、出力が本機のスピーカーから聞こえます。
4. ボリュームは本機のボリュームコントロールダイヤル、または、外部オーディオ機器のボリュームコントロールを使用して調整します。

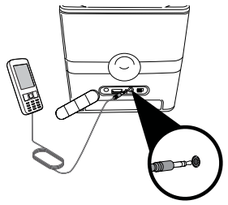

外部機器充電用USBポートの使用
本機をACアダプターで接続し電源がONのとき、本機背面の外部機器充電用USBポートに接続すると、外部機器が充電できます。
補足：・充電池で使用しているときにも、外部機器を充電することができます。ただし、外部機器を充電した場合、充電池での使用時間は短くなります。
・一部の外部機器では、ご使用のケーブルで充電ができないことがあります。市販の給電対応ケーブルをご使用ください。

防水性能について
本機はIPX3* 相当の防水仕様です。（ACアダプターは防水仕様ではありません。）防水端子カバーが確実に閉まっている状態で、水滴に対して保護される設計であり、完全防水ではありません。
以下の注意を守って安全にご使用ください。
・大量の水をかけたり、水の中にいれないでください。
・石けんやシャンプーなどを付着させないでください。
・防水端子カバーを確実に閉めた状態でご使用ください。
・プール、海水浴場などではご使用にならないでください。
・水中に落としたり、多量の水がかかった場合は、すぐに乾いた布などでよく拭き取ってください。
・ご使用後は乾いた布などで水気を拭き取ってください。
* IPX3：鉛直から60度の範囲で落ちてくる水滴による有害な影響のないもの。

こんなときには
音が聞こえない
・音源が入っていることを確認してください。
・Bluetooth対応機器の音量の設定が小さい可能性があります。音量の設定を大きくしてください。

お手入れ

本製品を良好な状態に保つために、定期的にお手入れをしてください。
本製品のお手入れをするときは乾いた布で拭いてください。
補足：ベンジン、シンナー、アルコールなどの揮発性の薬品を使用したり、殺虫剤をかけたりしないでください。変形、変色、ひび割れの原因となります。

同梱品

スピーカー本体、ACアダプター、アタッチメント

主な仕様

■総合
電源 ..... ACアダプター（入力：AC 100～240V　50/60Hz　出力：DC19V/2A）または、NiMH充電式バッテリー
入力 ..... LINE IN（3.5mmステレオミニジャック）
外部機器充電出力（USBポート）..... 5V@0.5A
本体寸法 ..... 約152（幅）x 152（高さ）x 152（奥行き）mm
本体質量 約2.0kg
■スピーカー部
スピーカー ..... 25mm フルレンジドライバー x 4、101mm サブウーファー x 1
実用最大出力 ..... 2W x 4 + 15W
■Bluetooth
バージョン ..... Bluetooth 標準規格 Ver.2.1
プロファイル ..... A2DP AAC サポート

製品の仕様および外観は予告なく変更する場合がありますのでご了承願います。

TDK Life on Recordロゴは、TDK株式会社の商標です。
Bluetooth®のマークとロゴは、Bluetooth SIG,Inc. の登録商標で、ライセンスに基づき使用されています。その他、記載されている会社名、製品名は各社の商標または登録商標です。

CE Declaration of Conformity

We, Imation Corp.,
1 Imation Way, Oakdale, MN 55125 USA,
declare that the product(s):
Product Name: Wireless 360 Speaker
Product Model(s): A360

in accordance with EMC Directive 2004/108/EC, per the following norm(s) or document(s):
Regulations
EN 55013: 2001 + A1:2003 + A2:2006
EN 55020: 2007 + A11:2011
EN 61000-3-2:2006 + A2:2009
EN 61000-3-3:2008

in accordance with the R&TTE Directive 1999/5/EC, per the following norm(s) or document(s):
Regulations
EN 300 328 v1.8.1:2012
EN 301-489-1 v1.9.2:2011
EN 301-489-17 v2.2.1:2012
EN 62479:2010

in accordance with the Low Voltage Directive 2006/95/EC, per the following norm(s) or document(s):
Regulations
EN 60065, IEC 60065

in accordance with the Ecodesign Requirements for Energy Related Products Directive 2009/125/EC, per the following norm(s) or document(s):
Regulations
EC No. 1275/2008, EN62301

in accordance with the Restriction of Certain Hazardous Substances Directive 2011/65/EU, per the following norm(s) or document(s):
Regulations
EN 62321:2008

CK Wong
Quality Engineering Manager, Compliance Engineering

Imation Corp., Oakdale, MN 55128 USA
15 July 2013

Declaración de Conformidad de CE

Por la presente, Imation Corp., 1 Imation Way, Oakdale, MN 55125 EE.UU., certifica que el/los producto/s:
Nombre del producto: Altavoz inalámbrico 360°,
Modelo/s del product: A360

de acuerdo con las directrices EMC 2004/108/EC, mediante la/las siguiente/s norma/s o documento/s:
Reglamentos
EN 55013: 2001 + A1:2003 + A2:2006
EN 55020: 2007 + A11:2011
EN 61000-3-2:2006 + A2:2009
EN 61000-3-3:2008

de acuerdo con las directrices R&TTE 1999/5/EC, mediante la/las siguiente/s norma/s o documento/s:
Reglamentos
EN 300 328 v1.8.1:2012
EN 301-489-1 v1.9.2:2011
EN 301-489-17 v2.2.1:2012
EN 62479:2010

de acuerdo con las directrices sobre baja tensión 2006/95/EC, mediante la/las siguiente/s norma/s o documento/s:
Reglamentos
EN 60065, IEC 60065

de acuerdo con los requisitos de diseño ecológico para productos relacionados con la energía Directrices 2009/125/CE,2009/125/EC, mediante la/las siguiente/s norma/s o documento/s:
Reglamentos
EC No. 1275/2008, EN62301

de acuerdo con las regulaciones para la Restricción de ciertas sustancias peligrosas, directrices 2011/65/EC, mediante la/las siguiente/s norma/s o documento/s:
Reglamentos
EN 62321:2008

CK Wong
Director de Ingeniería de Calidad, Ingeniería de control de cumplimiento

Imation Corp., Oakdale, MN 55128 EE.UU.
15 de julio de 2013

Complies with IDA Standards DA104910

Imation Enterprises Corp.
1 Imation Way, Oakdale, MN 55128-3414 USA
www.tdkperformance.com

Imation Europe B.V.
Planeetbaan 4
2132 HZ Hoofddorp
The Netherlands
www.tdkperformance.eu

Imation Singapore Pte. Ltd.
Unit 02-02 New Tech Park 151 Lorong Chuan
Singapore 556741
www.tdkperformance.com

Imation ANZ Pty Ltd
Unit 2, 1 Coronation Avenue Kings Park, NSW 2148
www.tdkperformance.com.au

イメーション株式会社　お客様相談室
0120-81-0544
www.tdk-media.jp

怡敏信（上海）有限公司
中国上海徐汇区淮海中路1325号爱美高大厦1202室
www.tdk-media.com.cn

怡敏信香港有限公司
九龍觀塘開源道64號源成中心27樓
www.tdk-media.com.hk

(주)이메이션 코리아 TDK LoR 사업부
서울시 마포구 창전동 141-4 미지빌딩 9층
www.imation.co.kr

Technical Assistance / Assistance technique / Technische Hilfe / Technische assistentie / Assistenza tecnica / Asistencia técnica / Assistência técnica / Техническая помощь / Pomoc techniczna / Technická pomoc / お客様相談室 / 고객 지원센터 **/ 技術支援/ 技术协助 :**

US	800-285-2783
DE/AT/CH	+49 2131 226 311
IT	+39 022 1043 818
ES/PT	+34 900 993 166
UK/IE	+44 (0) 1344 402201
NL/Other EU	+31 (0) 23 521 2605
SG	65-6499-7199
AU/NZ	800-225-013
JP	0120-81-0544
CN	8621-6121-2122
대한민국	02-2012-9999
HK	852-2161-2888