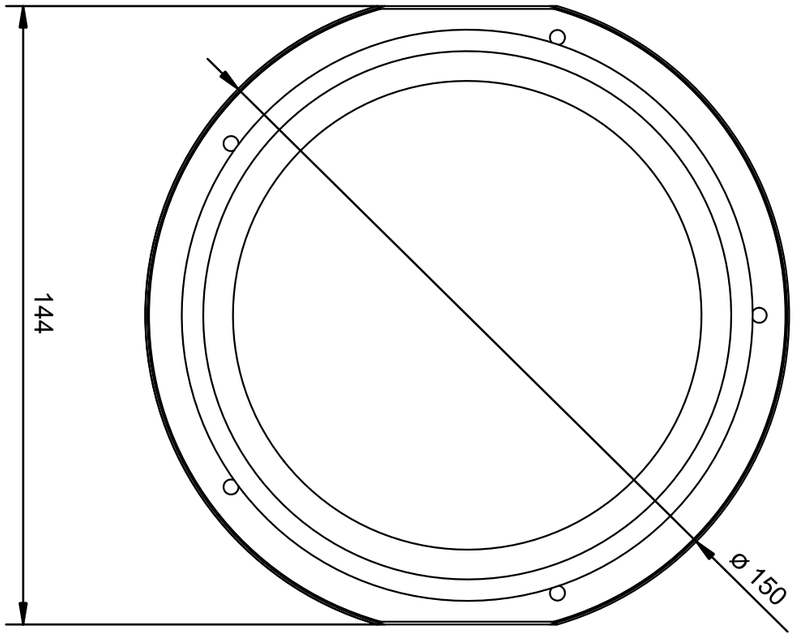
144
ø 150

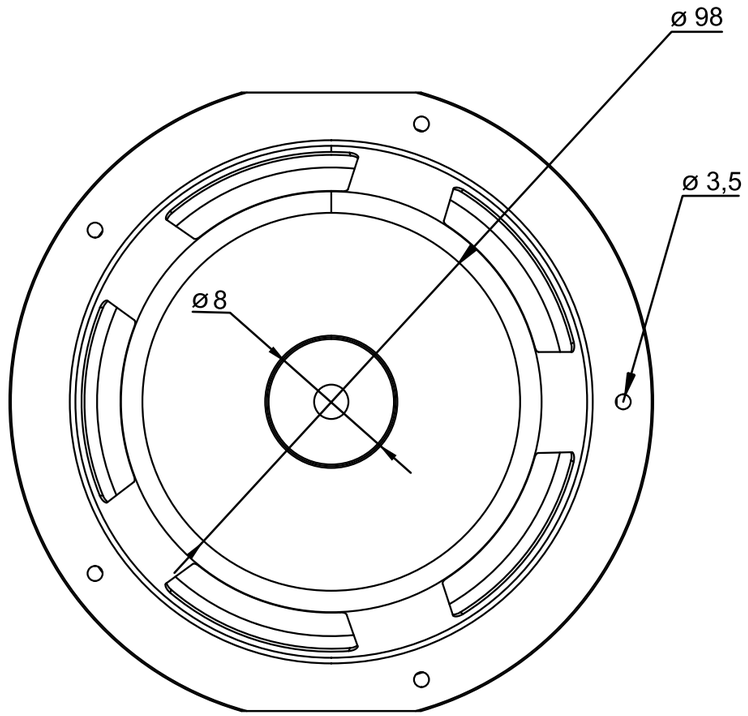
ø 98
ø 3,5
ø 8

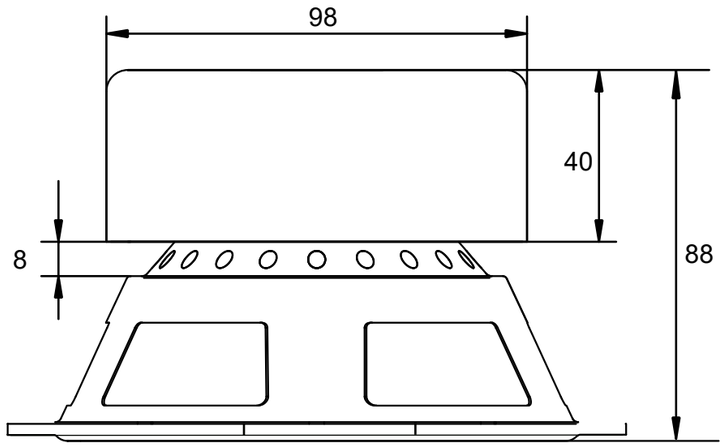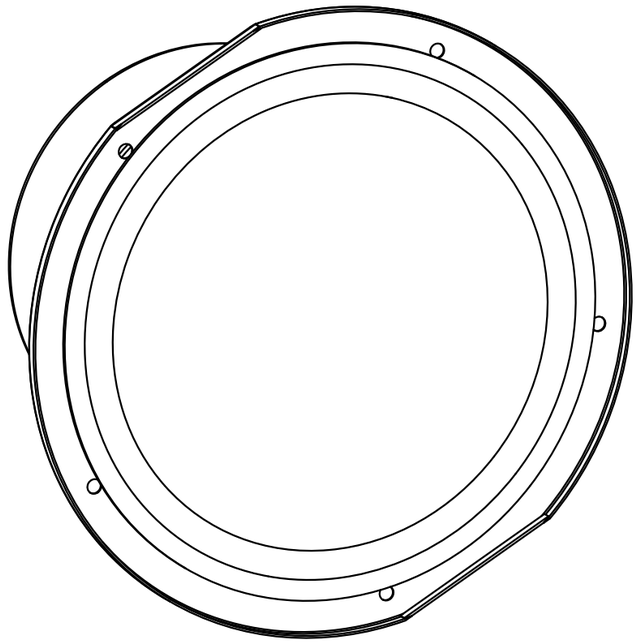
98
40
8
88