ATM350a

取扱説明書 / インストルメントマイクロホン

User Manual / Cardioid Condenser Instrument Microphone

Manuel de l’utilisateur / Microphone à condensateur cardioïde pour instrument

Bedienungsanleitung / Kondensator-Instrumentenmikrofon mit Richtcharakteristik Niere

Manuale dell'utente / Microfono a condensatore cardioide per strumenti

Manual de usuario / Micrófono cardioide de condensador para instrumentos

Manual do Usuário / Microfone Condensador para Instrumento Cardioide

Руководство пользователя / Кардиоидный конденсаторный инструментальный микрофон

사용설명서 / 카디오이드 콘덴서 악기 마이크

用户手册 / 心型指向性电容式乐器收音话筒

使用說明書 / 心型指向性電容型樂器收音麥克風

お買い上げいただきありがとうございます。ご使用の前にこの取扱説明書を必ずお読みのうえ、正しくご使用ください。
また、いつでもすぐ読める場所に保管しておいてください。

Thank you for purchasing this product. Before using the product, read through the user manual to ensure that you will use the product correctly. Please keep this manual for future reference.

Nous vous remercions d’avoir choisi ce produit. Avant utilisation, merci de lire attentivement ce manuel pour vous assurer du bon usage du produit. Veuillez conserver ce manuel pour consultation ultérieure.

Vielen Dank für den Kauf dieses Produkts. Lesen Sie diese Bedienungsanleitung vor Gebrauch des Produkts um sicherzustellen, dass Sie es korrekt verwenden. Bewahren Sie diese Anleitung für später anfallende Fragen auf.

Grazie per aver acquistato questo prodotto. Prima dell'utilizzo, leggere attentamente il manuale dell'utente per assicurarsi che il prodotto sia utilizzato correttamente. Conservare il manuale come riferimento futuro.

Le agradecemos la compra de este producto. Antes de utilizarlo, lea el manual de usuario para asegurarse de que lo utilizará correctamente. Conserve este manual para consultarlo en un futuro.

Obrigado por comprar este produto. Antes de usar o produto, leia atentamente o manual do usuário para assegurar o uso correto do produto. Guarde este manual para futuras consultas.

Благодарим Вас за приобретение данного изделия. Перед использованием изделия внимательно прочтите руководство пользователя, чтобы обеспечить правильную эксплуатацию изделия. Сохраните данное руководство для использования в будущем.

본 제품을 구매해 주셔서 감사합니다 . 본 제품을 올바르게 사용할 수 있도록 제품을 사용하기 전에 사용설명서를 빠짐없이 읽으십시오 . 나중에 참조할 수 있도록 이 설명서를 보관하십시오 .

感谢您购买本产品。在使用产品之前，请全文浏览本用户手册以确保您将正确地使用本产品。请妥善保管本手册以供将来参考。

感謝您購買本商品。使用前，請務必詳閱本使用說明書，確保以正確的方式使用本產品。請妥善保管本說明書以備隨時參閱。

English

Features
- Crisp, clear, well-balanced response, even at high SPLs
- Attaches to brass, reeds, piano, snare, toms and violin
- Dedicated mounting systems permit accurate positioning, provide shock resistance and element protection
- AT8453 power module is equipped with switchable 80-Hz low-cut filter to minimize pickup of undesired low-frequency sounds
- Interchangeable elements available for hyper cardioid and omnidirectional polar patterns
- Also available in a wireless model, ATM350acW

Caution
- Do not subject the product to strong impact to avoid malfunction.
- Do not disassemble, modify or attempt to repair the product.
- Do not handle the product with wet hands to avoid electric shock or injury.
- Do not store the product under direct sunlight, near heating devices or in a hot, humid or dusty place.

ATM350a Description
The ATM350a is a fixed-charge condenser microphone with a cardioid polar pattern. It is designed for use in professional live-sound and studio applications.
When used with the available mounts and mounting systems, it provides accurate, consistent pickup of brass, woodwind, piano, drums and many other musical instruments.
The flexible gooseneck allows for precise microphone positioning even under demanding performances.
The cardioid polar pattern of the microphone is more sensitive to sound originating directly in front of the element, making it useful for controlling feedback and reducing pickup of unwanted sounds.
The microphone includes a 4 m (13.1') permanently attached miniature cable. Its free end connects to the provided AT8543 power module via a locking 4-pin connector. The output of the power module is a 3-pin XLRM- type connector.
A switch in the power module permits choice of flat response or low-frequency roll-off (via integral 80 Hz high-pass filter) to help control undesired ambient noise.
The microphone is enclosed in a rugged housing with a low-reflectance black finish.

ATM350acW Description
The microphone is also available in a wireless model, the ATM350acW. The ATM350acW features a 1.4 m (55") miniature cable terminated with a locking 4-pin connector for use with Audio-Technica UniPak® body-pack transmitters. The ATM350acW specifications are identical to those of the ATM350a (when using an AT8543 power module). However, no power module is included with the ATM350acW, so there is no low-cut function.

AT8491U Description
Universal clip-on mount features rugged metal construction to withstand the rigor of stage use. The mount is lined with rubber to provide secure mounting, shock resistance and instrument protection. Specially designed mount minimizes contact with instrument. A locking screw holds the mount securely in place.

AT8491P Description
Piano mount features a strong rare-earth magnet which permits secure mounting inside a piano or on any metal surface. The mounting base is lined with soft and protective material to avoid damaging the instrument.

AT8491W Description
The woodwind mount features an adjustable hook and loop fastener strap with rubber pad to firmly secure the mount to the instrument. Specially designed mount minimizes contact with instrument to reduce damping. Rotating gooseneck mount allows easy positioning of the microphone.

AT8491D Description
The drum mount features a patent pending design which uses the drum lug to securely mount the microphone while still allowing the drum to be tuned. The gooseneck can be positioned vertically or horizontally for optimal placement and a low profile appearance.

AT8490/AT8490L Description
The AT8490/AT8490L flexible gooseneck permits aiming the microphone in any direction, while a cable strain relief reduces cable-transmitted noise and cable damage. The integral windscreen entirely surrounds the microphone with foam to isolate the microphone from noise transmitted from the instrument and shield the element against accidental damage.

AT8468 Description
The violin mount fastens beneath the strings between the bridge and the tailpiece to provide outstanding pickup of violin and other stringed instruments.

Operation and Maintenance
The ATM350a requires 11V to 52V phantom power for operation.
Output is low impedance (Lo-Z) balanced. The signal appears across Pins 2 and 3; Pin 1 is ground (shield). Output phase is “Pin 2 hot”— positive acoustic pressure produces positive voltage at Pin 2.
To avoid phase cancellation and poor sound, all mic cables must be wired consistently: Pin 1-to-Pin 1, etc.
The 80-Hz low-cut filter switch on the AT8543 power module makes it easy to switch from flat frequency response to low frequency roll-off. This minimizes pickup of undesired low-frequency noise, such as from air conditioning systems. To engage the high-pass filter, slide the switch toward the “bent” line.
Avoid leaving the microphone in the open sun or in areas where temperatures exceed 110° F (43° C) for extended periods. Extremely high humidity should also be avoided.

Deutsch

Funktionen
- Knackiger, klarer und ausgewogener Frequenzgang, auch bei hohen Schalldruckpegeln
- Kann an Blechblasinstrument, Klarinette, Klavier, Snare, Tom und Violine angebracht werden
- Spezielle Halterungssysteme ermöglichen eine genaue Positionierung, bieten Stoßfestigkeit und Schutz für die Elemente
- Der Speiseadapter AT8453 ist mit einem umschaltbaren 80-Hz-Trittschallfilter ausgestattet, der die Aufnahme von unerwünschten niederfrequenten Tönen minimiert
- Austauschbare Elemente für hypernieren- und kugelförmige Richtcharakteristiken verfügbar
- Auch als drahtloses Modell ATM350acW verfügbar

Achtung
- Setzen Sie das Produkt keinen starken Erschütterungen aus, um Störungen zu vermeiden.
- Zerlegen oder verändern Sie das Produkt nicht und versuchen Sie nicht es zu reparieren.
- Fassen Sie das Produkt nicht mit nassen Händen an, ansonsten kann es zu Stromschlägen oder Verletzungen kommen.
- Bewahren Sie das Produkt nicht in direktem Sonnenlicht, in der Nähe von Heizvorrichtungen oder an einem heißen, feuchten oder staubigen Ort auf.

Beschreibung des ATM350a
Das ATM350a ist ein fest anzubringendes Kondensatormikrofon mit einer nierenförmigen Richtcharakteristik. Es ist für professionelle Live-Sound- und Studio-Anwendungen konzipiert.
Bei einer Verwendung mit den verfügbaren Halterungen und Halterungssystemen bietet es eine genaue, konsistente Aufnahme von Blechblasinstrumenten, Holzblasinstrumenten, Klavieren, Schlagzeugen und vielen anderen Musikinstrumenten.
Der flexible Schwanenhals ermöglicht eine präzise Mikrofonpositionierung selbst bei anspruchsvollsten Anwendungen.
Die nierenförmige Richtcharakteristik des Mikrofons reagiert empfindlicher auf Töne, die ihren Ursprung direkt vor dem Element haben. Dies ist nützlich bei der Rückkopplungskontrolle und hilft dabei, die Aufnahme von unerwünschten Geräuschen zu minimieren.
Das Mikrofon verfügt über ein 4 m langes, fest montiertes Miniatur-Kabel. Das freie Ende ist über einen 4-poligen Steckverbinder mit dem mitgelieferten Speiseadapter AM8543 verbunden. Den Ausgang des Speiseadapters bildet ein 3-poliger XLRM-Stecker.
Mit einem Schalter im Speiseadapter wird die Auswahl zwischen ebenem Frequenzgang und einem Low-Cut Filter (über einen integrierten 80-Hz-Hochpassfilter) zur Kontrolle von unerwünschten Umgebungsgeräuschen ermöglicht.
Das Mikrofon verfügt über ein robustes Gehäuse mit reflektionsarmer, schwarz lackierter Oberfläche.

Beschreibung des ATM350acW
Das Mikrofon ist auch als drahtloses Modell ATM350acW verfügbar. Das ATM350acW verfügt über ein 1,4 m langes Miniaturkabel mit einrastendem 4-poligem Stecker zur Verwendung mit den UniPak®-Taschensendern von Audio-Technica. Die Spezifikationen des ATM350acW sind identisch mit denen des ATM350a (bei Verwendung eines Speiseadapters AT8543). Das ATM350acW ist jedoch nicht mit einem Speiseadapter ausgestattet, wodurch es über keinen schaltbaren Trittschallfilter verfügt.

Beschreibung der AT8491U
Die ansteckbare Universalhalterung verfügt über eine robuste Metallkonstruktion, die selbst anspruchsvollen Bühnenauftritten standhält. Die Halterung ist mit Gummi ausgekleidet, um eine sichere Montage, Stoßfestigkeit und eine schonende Befestigung am Instrument zu gewährleisten. Die spezielle Halterung wurde für minimalen Kontakt mit dem Instrument entwickelt. Eine Sicherungsschraube sorgt für einen sicheren Sitz der Halterung.

Beschreibung der AT8491P
Die Klavierhalterung verfügt über einen starken Seltenerdmagneten, der die sichere Befestigung im Klavier oder auf anderen metallischen Oberflächen ermöglicht. Der Montagesockel verfügt über einen weichen Schutzbezug, der das Instrument vor Beschädigungen schützt.

Beschreibung der AT8491W
Die Halterung für Holzblasinstrumente verfügt über ein verstellbares Klettverschlussband mit Gummiauflage, um einen festen Halt am Instrument zu gewährleisten. Die spezielle Halterung wurde für minimalen Kontakt mit dem Instrument entwickelt und verhindert so eine Dämpfung. Die rotierbare Schwanenhalshalterung ermöglicht eine einfache Positionierung des Mikrofons.

Beschreibung der AT8491D
Die Trommelhalterung verfügt über ein zum Patent angemeldetes Design, bei dem die Stimmschraube der Trommel dazu verwendet wird, das Mikrofon sicher zu befestigen, während sich die Trommel gleichzeitig noch stimmen lässt. Der Schwanenhals lässt sich für eine optimale Platzierung und ein flaches Profil vertikal oder horizontal positionieren.

Beschreibung der AT8490/AT8490L
Der flexible Schwanenhals des AT8490/AT8490L ermöglicht die Ausrichtung des Mikrofons in jede Richtung, während eine Kabelzugentlastung vom Kabel übertragene Geräusche und Kabelschäden reduziert. Der integrierte Windschutz umgibt das Mikrofon vollständig mit Schaum, um es von Hintergrundgeräuschen zu isolieren, die vom Instrument übertragen werden. Zudem wird das Element vor versehentlichen Beschädigungen geschützt.

Beschreibung der AT8468
Die Halterung für Geigen wird unter den Saiten zwischen dem Steg und dem Saitenhalter angebracht, um eine hervorragende Aufnahme von Geigen und anderen Saiteninstrumenten zu gewährleisten.

Betrieb und Wartung
Das ATM350a erfordert eine Phantomspeisung von 11 bis 52 V für den Betrieb.
Der Ausgang ist symmetrisch mit niedriger Impedanz (Lo-Z). Das Signal wird zwischen Pol 2 und 3 geleitet; Pol 1 ist die Masse (Abschirmung). Die Ausgangsphase ist „Pol 2 = heiß“ – positiver Schalldruck erzeugt positive Spannung auf Pol 2.
Zur Vermeidung von Phasenauslöschungen und schlechter Klangqualität müssen alle Mikrofonkabel konsistent verkabelt werden: Pol 1 zu Pol 1 usw.
Der 80-Hz-Trittschallfilterschalter des Speiseadapters AT8543 ermöglicht einen einfachen Wechsel zwischen einem ebenen Frequenzgang und einer niederfrequenten Absenkung. Dies reduziert unerwünschte niederfrequente Geräusche, wie die einer Klimaanlage, auf ein Minimum. Um den Hochpassfilter einzuschalten, schieben Sie den Schalter in Richtung der Krümmung.
Setzen Sie das Mikrofon nicht für längere Zeit direktem Sonnenlicht oder Orten aus, an denen die Temperatur 43° C überschreitet. Extrem hohe Luftfeuchtigkeit sollte ebenfalls vermieden werden.

Español

Características
- Repuesta nítida, clara y equilibrada incluso a altos niveles de presión acústica
- Apto para instrumentos de viento (metal y madera), pianos, cajas, timbales y violines
- Sistemas de montaje específicos para una orientación precisa que aportan resistencia a los golpes y protección contra los elementos
- El módulo de alimentación AT8453 está dotado de filtro de paso alto de 80-Hz seleccionable para minimizar la captación de sonidos de baja frecuencia no deseados
- Elementos intercambiables para patrones polares hipercardioide y omnidireccional
- Disponible en modelo inalámbrico (ATM350acW)

Precaución
- No someta el producto a impactos fuertes para evitar averías.
- No desmonte, modifique o intente reparar el producto.
- No manipule el producto con las manos húmedas para evitar descargas o daños.
- No deje el producto bajo la luz solar directa, junto a dispositivos de calefacción o en lugares cálidos, húmedos o polvorientos.

Descripción del ATM350a
El ATM350a es un micrófono de condensador, carga fija y patrón polar caridioide. Está diseñado para un uso profesional en aplicaciones de música en directo y en estudio.
Al utilizarlo con las monturas y sistemas de montaje incluidos, recoge con precisión el sonido de instrumentos de viento (metal o madera), pianos o baterías, entre otros.
El cuello de cisne flexible permite orientar el micrófono con precisión incluso en las situaciones más exigentes.
El patrón polar cardioide del micrófono es más sensible al sonido originado directamente delante del elemento, un factor muy útil a la hora de controlar la retroalimentación y reducir la captación de sonidos no deseados.
El micrófono viene permanentemente unido a un delgado cable de 4 m de longitud. El extremo libre se conecta al módulo de alimentación AT8543 incluido mediante un conector bloqueable de 4 pines. La salida del módulo de alimentación es una toma de 3 pines tipo XLRM.
El módulo de alimentación incorpora un interruptor que permite cambiar entre respuesta plana y atenuación de graves (a través de un filtro paso alto integral de 80 Hz) para ayudar a mantener a raya el molesto ruido evitar el ruido ambiente molesto.
El micrófono va protegido por una resistente carcasa acabada en negro mate.

Descripción del ATM350acW
El micrófono también está disponible en un modelo inalámbrico (ATM350acW). El ATM350acW viene unido a un delgado cable de 1,4 m de longitud acabado en un conector bloqueable de 4 pines diseñado para transmisores de petaca Audio-Technica UniPak®. Las especificaciones del ATM350acW son idénticas a las del ATM350a (cuando utiliza un módulo de alimentación AT8543). Sin embargo, con el ATM350acW no se incluye ningún módulo de alimentación, por lo que no existe ninguna función de paso alto.

Descripción del AT8491U
Montura universal con clip fabricada en metal resistente para soportar las vicisitudes del escenario. La montura está revestida con goma para favorecer un montaje seguro, aportar resistencia a los golpes y proteger el instrumento. El diseño especial de la montura minimiza el contacto con el instrumento. Un tornillo de fijación mantiene la montura firme en su lugar.

Descripción del AT8491P
Esta montura para pianos cuenta con un potente imán de tierras raras que permite fijar la montura dentro del piano o sobre cualquier superficie metálica. La base de la montura está revestida con material protector suave para evitar los daños en el instrumento.

Descripción del AT8491W
Esta montura para instrumentos de viento madera incorpora una cinta de auto-fijado ajustable con una almohadilla de goma para fijarla con seguridad. El diseño especial de la montura minimiza el contacto con el instrumento para reducir la humedad. El flexo móvil permite orientar el micrófono fácilmente.

Descripción del AT8491D
Esta montura para baterías utiliza un diseño pendiente de patente que aprovecha los herrajes del tambor para montar el micrófono con seguridad al tiempo que permite afinar el instrumento. El flexo se puede colocar en vertical u horizontal para una orientación óptima y discreta.

Descripción del AT8490/AT8490L
El cuello de cisne flexible de AT8490/AT8490L permite orientar el micrófono en cualquier dirección, mientras que el sistema de reducción de la tensión del cable minimiza el ruido transmitido por el mismo y lo protege de cualquier daño. La protección integral contra el viento envuelve el micrófono por completo en espuma para aislarlo del sonido transmitido a través del propio instrumento y protegerlo de daños accidentales.

Descripción del AT8468
La montura para violín se fija por detrás de las cuerdas, entre el puente y el cordal para ofrecer una recepción excelente del violín y otros instrumentos de cuerda.

Funcionamiento y mantenimiento
El ATM350a requiere una alimentación phantom de entre 11 y 52 V.
La salida es de baja impedancia (Lo-Z) balanceada. La señal se transmite por los pines 2 y 3; el pin 1 es la toma de tierra (neutro). La fase de salida es el pin 2 "caliente"; la presión acústica positiva produce un voltaje positivo en el pin 2.
Para evitar cancelaciones de fase y sonido débil, todos los cables de micrófono deben estar conectados de forma coherente: “pin 1” con “pin 1”, etc.
El interruptor del filtro de paso alto de 80-Hz del módulo de alimentación AT8543 permite cambiar fácilmente entre respuesta en frecuencia plana y atenuación de graves.
De este modo se minimiza la captación de ruido de baja frecuencia como el de los sistemas de aire acondicionado.
Para activar el filtro paso alto, deslice el interruptor hacia la línea “doblada”.
Evite dejar el micrófono bajo el sol directo o en zonas donde la temperatura supere los 43 °C durante periodos prolongados.
Evite también la humedad extrema.

日本語

特長
- 高音圧レベルでも歯切れが良く、
  クリアでバランスの取れたレスポンス
- 金管楽器、木管楽器、ピアノ、スネア、タム、バイオリンに装着可能
- 専用マウントシステムの使用により正確なポジションに装着でき、衝撃への耐性とユニット保護を実現
- パワーモジュール AT8543 に搭載の切り替え可能な 80Hz ローカットフィルターにより、不要な低周波音を低減
- ユニットの交換によりハイパーカーディオイドと全指向性の切り替えが可能
- ワイヤレス専用モデルとして、ATM350acW もラインナップ

安全上の注意
本製品は安全性に充分な配慮をして設計していますが、使いかたを誤ると事故が起こることがあります。事故を未然に防ぐために下記の内容を必ずお守りください。

⚠ **警告**	この表示は「取り扱いを誤った場合、使用者が死亡または重傷を負う可能性があります」を意味しています。
⚠ **注意**	この表示は「取り扱いを誤った場合、使用者が傷害を負う、または物的損害が発生する可能性があります」を意味しています。

⚠ 警告

- 強い衝撃を与えないでください。• 分解、改造、修理を行わないでください。
- 濡れた手で触れないでください。感電やけがの原因になります。

⚠ 注意

- 直射日光の当たる場所、暖房装置の近く、高温多湿やほこりの多い場所に置かないでください。

ATM350a
ATM350a は、バックエレクトレット型カーディオイドのコンデンサーマイクロホンです。プロのライブサウンドやスタジオ機器で使用するように設計されています。
ラインナップのマウントやマウントシステムを使用することで、金管楽器、木管楽器、ピアノ、ドラムなど、さまざまな楽器の音を正確に収音できます。またフレキシブルなグースネックにより、ハードな演奏でもマイクロホンを正しいポジションにキープできます。
マイクロホンのカーディオイド指向特性は、ユニット正面から発する音声の感度に優れているため、ハウリングを制御し、不要音を低減します。マイクロホンのコードは 4m です。端末の 4 ピンコネクターを使用して付属の AT8543 パワーモジュールに接続します。パワーモジュールの出力は、3 ピン XLRM 型式コネクターです。
パワーモジュールのスイッチは、フラットレスポンスとローカット（80Hz ハイパスフィルター使用）から選択でき、周囲の不要音を低減します。
マイクロホン部は、黒のつや消し塗装を施した丈夫なハウジングで構成されています。

ATM350acW
本製品は、ワイヤレス専用モデルとして ATM350acW もラインナップしています。ATM350acW は、4 ピンコネクターを端末とする 1.4m コードで、オーディオテクニカ製ボディパックトランスミッターに接続して使用します。ATM350acW のテクニカルデータは ATM350a と同じです（パワーモジュール AT8543 使用時）。
ただし、ATM350acW にはパワーモジュールは付属しないため、ローカット機能はありません。

AT8491U
ステージでの過酷な使用に耐える丈夫な金属ボディのユニバーサルクリップ式マウントです。マウントの裏にはゴムが付き、強固な据付と耐衝撃性によって確実に楽器を保護します。特殊設計によって楽器との接触部分を最小限に抑え、ロック式スクリューがしっかりと固定します。

AT8491P
ピアノマウントは強力な高磁力磁石を使用しており、ピアノ内部または他の金属面にも安全に装着できます。マウントの底部には接触面を傷つけにくい素材を採用し、楽器の表面を傷つけることはありません。

AT8491W
木管楽器マウントには、ゴムパッドが付いた調節可能な面ファスナーストラップが付いており、しっかりと楽器に装着できます。特殊設計で楽器との接触部分を最小限に抑えることで響きの減衰を抑制します。グースネックマウントが回転するため、マイクロホンのポジションを自在に調整することができます。

AT8491D
ドラムマウントは特許出願中のデザインで、ドラムに確実に装着できます。マウントを装着した状態でもチューニングが可能です。グースネックは垂直または水平方向に配置でき、最適な位置を確保し、外観を損うことはありません。

AT8490/AT8490L
AT8490/AT8490L のグースネックがフレキシブルなため、あらゆる方向にマイクロホン部を向けることができ、コードはタッチノイズやダメージを軽減します。また、マイクロホン全体をウインドスクリーンで保持することで、楽器から伝送されるノイズを分離し、ユニットを想定外のダメージから保護します。

AT8468
バイオリンマウントは下弦の下側、ブリッジとテールピースの間で留めることで、バイオリンやほかの弦楽器の収音ができます。

使いかたとお手入れ
ATM350a のご利用には、11V ～ 52V のファントム電源が必要です。
出力はローインピーダンス（Lo-Z）平衡です。シグナルはピン 2 とピン 3 の両方に発生します。ピン 1 はアース（シールド）です。出力相は「ピン 2 ホット」で、正音圧により正電圧がピン 2 に発生します。
位相相殺や音質劣化を避けるため、すべてのマイクコードを一貫した配線にする必要があります。例えば、ピン 1 はピン 1 に確実に配線してください。
パワーモジュール AT8543 に搭載の 80Hz ローカットフィルタースイッチにより、フラット周波数特性から低周波ロールオフへの切り替えが簡単にでき、空調などの低周波ノイズの収音を低減します。ローカットフィルターをオンにするには、スイッチを「⌐」マークの方にスライドさせます。
マイクロホンは、直射日光や高温（43˚ C 以上）の場所に長時間放置しないでください。極端な多湿の場所も避けてください。

Français

Caractéristiques
- Réponse nette, claire et équilibrée même à des niveaux de pression acoustique élevés
- Se fixe sur les cuivres, bois, pianos, caisses claires, toms et violons
- Fixation permettant un positionnement précis et fournissant une résistance aux chocs ainsi qu'une protection de la capsule
- Le module d'alimentation AT8453 est équipé d'un filtre coupe-bas commutable 80-Hz pour réduire le captage de sons basse fréquence indésirables
- Capsules interchangeables disponibles pour les directivités hypercardioïdes et omnidirectionnelles
- Modèle sans fil également disponible : ATM350acW

Avertissements
- Ne pas soumettre le produit à des chocs violents afin d'éviter tout dysfonctionnement.
- Ne pas désassembler, modifier ou tenter de réparer le produit.
- Ne pas manipuler le produit avec les mains mouillées pour éviter tout choc électrique ou toute blessure.
- Ranger le produit à l'abri des rayons du soleil, des appareils générant de la chaleur et des environnements chauds, humides ou poussiéreux.

Description ATM350a
L'ATM350a est un microphone statique à électret. Il est conçu pour les applications professionnelles aussi bien en studio que en sonorisation.
Lorsqu'il est utilisé avec l'un des systèmes de fixation disponible, il permet la prise de son précise des cuivres, bois, pianos, batteries et de nombreux autres instruments de musique.
Le col de cygne flexible permet un positionnement précis du microphone même dans les conditions les plus exigeantes.
La directivité cardioïde est plus sensible aux sons provenant directement de l’avant de la capsule, ce qui la rend utile pour contrôler les larsen et réduire la sensibilité aux sons indésirables.
Un câble miniature de 4 m solidaire du microphone est fourni.
Il se connecte au module d'alimentation AT8543 fourni via un connecteur à 4 broches verrouillable. La sortie du module d'alimentation est assurée par un connecteur de type XLRM 3 broches.
Un commutateur au niveau du module d'alimentation permet d'activer le filtre coupe-bas (80 Hz) afin de réduire la sensibilité aux bruits ambiants basses fréquences.
Le microphone est fourni dans un boîtier robuste de finition noire à faible réflectivité.

Description ATM350acW
Un modèle sans fil est également disponible : l'ATM350acW. L'ATM350acW dispose d'un câble miniature de 1,4 m avec un connecteur à 4 broches pour une utilisation avec les émetteurs de poche Audio-Technica UniPak®. Les caractéristiques de l'ATM350acW sont identiques à celles de l'ATM350a (lors de l'utilisation d'un module d'alimentation AT8543). Néanmoins, aucun module d'alimentation n'est inclus avec l'ATM350acW, il n'y a donc pas de fonction coupe-bas.

Description AT8491U
Clip de montage universel métallique robuste pour résister aux conditions difficiles sur scène. Pince avec revêtement en caoutchouc pour une fixation sécurisée, une résistance aux chocs et une protection des instruments. Pince spécialement conçue pour minimiser la surface de contact avec l'instrument. Vis de sécurité pour empêcher le desserrage accidentel de la pince.

Description AT8491P
La fixation pour piano est dotée d'un aimant puissant composé de terres rares pour une fixation sécurisée à l'intérieur du piano ou sur toute autre surface métallique. La base de la fixation dispose d'un revêtement évitant d'endommager la surface des instruments.

Description AT8491W
La fixation pour les bois est dotée d'une sangle auto-agrippante ajustable avec un patin de caoutchouc pour fixer fermement le support à l'instrument. Points de contact spécialement conçus au niveau de la base pour minimiser l'atténuation de la résonance de l'instrument. Le support flexible rotatif permet un positionnement plus facile du microphone.

Description AT8491D
La fixation pour batterie s'appuie sur une conception, en instance de brevet, qui utilise la vis d'accordage de la peau pour fixer le microphone de manière sûre tout en permettant l'accordage de l'instrument. La suspension flexible peut être positionnée verticalement ou horizontalement pour un placement optimal et discret.

Description AT8490/AT8490L
Les cols de cygne AT8490/AT8490L permettent d'orienter le microphone dans n'importe quelle direction. Un serre câble atténue les bruits transmis par ce dernier et retarde son usure. La bonnette intégrée en mousse enveloppe entièrement le microphone pour isoler du bruit transmis à partir de l'instrument, protéger la capsule contre les dommages accidentels et offrir une protection anti-vent efficace.

Description AT8468
Pour utiliser la fixation pour violon incluse, placez le microphone dans la fixation élastique prévue à cet effet. Détachez les bandes auto-agrippantes, passez la bande derrière les cordes entre le cordier et le chevalet de l'instrument. Refermez les autour des cordes. Le microphone doit être placé sur la partie supérieure, la capsule orientée vers le chevalet.

Fonctionnement et entretien
L'ATM350a nécessite une alimentation fantôme de 11 V à 52 V pour fonctionner.
La sortie du module d’alimentation est symétrique basse impédance. Le signal se trouve sur les broches 2 et 3 ; la broche 1 correspond à la terre (blindage). Le point chaud est en deux (la tension positive sur le point chaud est générée par une pression acoustique positive sur la capsule).
Pour éviter une annulation de la phase et un son de mauvaise qualité, tous les câbles de micro doivent être câblés de la manière manière : broche 1 avec broche 1, etc.
Le commutateur de filtre coupe-bas 80-Hz sur le module d'alimentation AT8543 permet de permuter facilement entre une réponse en fréquence plate et une atténuation des graves. Il réduit le captage de bruits basse fréquence indésirables, comme à partir de systèmes climatisation. Pour activer le filtre coupe-bas, faites glisser le commutateur vers la ligne oblique.
Évitez de laisser le microphone en plein soleil ou dans des endroits où la température est supérieure à 43 °C pendant une période prolongée. Évitez également une trop forte humidité pendant de longues périodes.

Italiano

Caratteristiche
- Risposta chiara, definita e ben bilanciata persino ad alti livelli sonori
- Posizionabile su ottoni, strumento a fiato, pianoforte, rullante, tom e violino
- I sistemi di montaggio dedicati permettono posizionamenti accurati, forniscono resistenza alle vibrazioni e proteggono la capsula
- Il modulo di alimentazione AT8453è provvisto di filtro passa - alto commutabile da 80-Hz che riduce al minimo la ripresa dei suoni indesiderati a bassa frequenza
- Capsule intercambiabili disponibili per schemi polari ipercardioidi e omnidirezionali
- Disponibile anche nel modello wireless ATM350acW

Attenzione
- Per evitare malfunzionamenti, evitare possibili urti.
- Non smontare, modificare o tentare di riparare il prodotto.
- Per evitare scosse elettriche o lesioni, non toccare il prodotto con le mani bagnate.
- Non riporre il prodotto alla luce diretta del sole, vicino a un dispositivo di riscaldamento o in luogo caldo, umido o polveroso.

Descrizione dell'ATM350a
L'ATM350a è un microfono a condensatore a carica fissa con schema polare cardioide. È stato progettato per l'uso in applicazioni professionali live e in studio.
Quando viene utilizzato con i supporti e i sistemi di montaggio inclusi, offre una ripresa accurata e omogenea di ottoni, strumenti a fiato, pianoforte, percussioni e molti altri strumenti.
Il collo d'oca flessibile consente posizionamenti precisi del microfono anche per performance impegnative.
Lo schema polare cardioide del microfono lo rende più sensibile al suono che ha origine direttamente di fronte alla capsula, elemento utile per il controllo del feedback e la riduzione della ripresa di suoni esterni.
Il microfono include un cavo miniaturizzato da 4 m stabilmente attaccato. L'estremità libera si collega al modulo di alimentazione AT8543 in dotazione tramite spina a 4 poli.
L'uscita del modulo d'alimentazione è una spina XLRM a 3 poli.
Il commutatore del modulo di alimentazione permette la scelta tra risposta lineare e attenuatore delle frequenze basse (tramite filtro passa-alto a 80 Hz integrato) per contribuire a controllare il rumore ambientale indesiderato.
Il microfono è incorporato in un telaio robusto con finitura nera a bassa riflessione.

Descrizione dell'ATM350acW
Il microfono è disponibile anche nel modello wireless ATM350acW L'ATM350acW presenta un cavetto da 1,4 m che termina con un connettore a 4 pin autobloccante da usare per trasmettitori radiomicrofonici Audio-Technica UniPak®.
Le specifiche tecniche di ATM350acW sono identiche a quelle di ATM350a (se si usa un modulo di alimentazione AT8543).
Tuttavia ATM350acW è fornito senza modulo di alimentazione per cui non è presente la funzione di passa - alto.

Descrizione dell'AT8491U
Supporto universale agganciabile in metallo robusto per l'impegnativo uso sul palco. Il supporto è rivestito in gomma per offrire montaggio sicuro, resistenza alle vibrazioni e protezione dello strumento. Lo speciale design del supporto riduce al minimo il contatto con lo strumento. La vite di blocco fissa il morsetto saldamente in posizione.

Descrizione dell'AT8491P
Il montaggio per piano presenta un resistente magnete in terre rare che permette il montaggio sicuro all'interno del piano o su altra superficie metallica. La base del montaggio è rivestita in morbido materiale di protezione per evitare danni allo strumento.

Descrizione dell'AT8491W
Il supporto per strumenti a fiato presenta una fascia a strap con cuscinetto in gomma per fissare fermamente il montaggio allo strumento. Lo speciale design del supporto riduce al minimo il contatto con lo strumento per ridurre lo smorzamento. Il montaggio a collo d'oca girevole consente di posizionare facilmente il microfono.

Descrizione dell'AT8491D
Il montaggio per batteria presenta un progetto in corso di brevetto che utilizza il dado del tamburo per fissare saldamente il microfono, senza inficiare la perfomance. Il collo d'oca può essere posizionato in verticale o in orizzontale secondo le proprie esigenze con minima visibilitá.

Descrizione dell'AT8490/AT8490L
Il collo d'oca flessibile dell'AT8490/AT8490L permette di orientare il microfono in qualsiasi direzione, mentre lo strain-relief del cavo riduce il rumore trasmesso dallo stesso e ne evita il danneggiamento. Lo schermo antivento integrale circonda interamente il microfono con spugna per isolarlo dal rumore trasmesso dallo strumento e schermare la capsula proteggendola da danni accidentali.

Descrizione dell'AT8468
Il supporto per violino si fissa sotto le corde, tra il ponticello e la cordiera, per una ripresa ottimale del violino e degli altri strumenti a corda.

Uso e manutenzione
L'ATM350a richiede un'alimentazione phantom da 11 V - 52 V per il funzionamento.
L'uscita è bilanciata a bassa impedenza (Lo-Z). Il segnale appare tra i Pin 2 e 3; il Pin 1 è a massa (guaina). La fase di uscita è “Pin 2 caldo”: la pressione acustica positiva produce tensione positiva al Pin 2.
Per evitare cancellazioni di fase e suono insoddisfacente, tutti i cavi del microfono devono essere collegati correttamente: da Pin 1 a Pin 1, ecc.
Il filtro passa-alto da 80Hz presente sul modulo di alimentazione AT8543 rende semplice e immediato l'inserimento di un taglio delle basse frequenze. In questo modo si riduce al minimo la ripresa di rumori indesiderati, come quelli prodotti dagli impianti di climatizzazione. Per attivare il filtro passa-alto, spostare l'interruttore verso la linea curva.
Non lasciare il microfono al sole o in zone in cui la temperatura supera i 43° C per periodi prolungati. Evitare anche valori estremi di umidità.

Português

Recursos
- Resposta nítida, clara e bem equilibrada, mesmo em altos SPLs
- Conecta-se a metais, palhetas, pianos, caixas, tons e violinos
- Sistemas de montagem dedicados permitem um posicionamento preciso, fornecem resistência contra choques e proteção ao elemento
- O módulo de alimentação AT8453 está equipado com um filtro alternável passa-alta de 80 Hz para minimizar a captura de sons indesejados de baixa frequência
- Elementos intercambiáveis disponíveis para padrões polares hipercardioides e omnidirecionais
- Também disponível em um modelo sem fio, o ATM350acW

Atenção
- Não submeta o produto a um impacto muito forte para evitar falhas de funcionamento.
- Não desmonte, modifique nem tente reparar o produto.
- Não manuseie o produto com as mãos úmidas para evitar choque elétrico ou ferimentos.
- Não armazene o produto sob a luz direta do sol, próximo a dispositivos de aquecimento ou em local úmido, quente ou empoeirado.

Descrição do ATM350a
O ATM350a é um microfone condensador de carga fixa com um padrão polar cardioide. É projetado para ser utilizado ao-vivo e em estúdio profissional.
Quando usado com os sistemas de montagem e suporte disponíveis, ele fornece a captura exata e consistente de metais, madeiras, pianos, tambores e muitos outros instrumentos musicais.
O gooseneck flexível permite o posicionamento preciso do microfone, mesmo em condições exigentes.
O padrão polar cardioide do microfone é mais sensível ao som originado diretamente na frente do elemento, tornando-o útil no controle de feedback e na redução da captação de sons indesejados.
O microfone inclui um cabo miniatura de 4 m conectado permanentemente. A extremidade livre conecta-se ao módulo de alimentação fornecido AT8543 por meio de um conector de 4 pinos de travamento. A saída do módulo de alimentação é um conector de 3 pinos tipo XLRM.
Um interruptor no módulo de alimentação permite a escolha de roll-off de resposta plana ou de baixa frequência (via filtro high-pass integral de 80 Hz) para ajudar a controlar o ruído ambiente indesejado.
O microfone está inserido em um compartimento reforçado com um acabamento preto de baixa refletância.

Descrição do ATM350acW
O microfone está disponível também em um modelo sem fio, o ATM350acW. O ATM350acW possui um cabo miniatura de 1,4 m com terminação em um conector de 4 pinos de bloqueio para uso com os transmissores body-pack Audio-Technica UniPak®. As especificações do ATM350acW são idênticas às do ATM350a (quando se utiliza um módulo de alimentação AT8543). No entanto, nenhum módulo de alimentação está incluído com o ATM350acW, portanto, não há função passa-alta.

Descrição do AT8491U
Suporte universal com grampo apresenta estrutura de metal robusta para suportar o rigor do uso nos palcos. O suporte está revestido com borracha para proporcionar montagem segura, resistência a choques e proteção ao instrumento. O suporte especialmente projetado minimiza o contato com o instrumento. Um parafuso de bloqueio mantém o suporte firme no lugar.

Descrição do AT8491P
O suporte do piano conta com um forte imã de terras raras, que permite a montagem segura dentro de um piano ou qualquer outra superfície de metal. A base de montagem é revestida com material macio e de proteção para evitar danificar o instrumento.

Descrição do AT8491W
O suporte de madeira apresenta uma fita com fechos de contato de gancho e argola com uma base de borracha ajustável para proteger com firmeza o suporte ao instrumento. O suporte especialmente projetado minimiza o contato com o instrumento para reduzir a atenuação. O suporte gooseneck giratório permite o fácil posicionamento do microfone.

Descrição do AT8491D
O suporte do tambor possui um projeto de patente pendente que usa a trava do tambor para fixar de forma segura o microfone enquanto permite que o tambor ainda seja afinado. O gooseneck pode ser posicionado de forma vertical ou horizontal para posicionamento ideal e uma aparência de perfil baixo.

Descrição do AT8490/AT8490L
O gooseneck flexível do AT8490/AT8490L permite o direcionamento do microfone para qualquer direção, enquanto um cabo com alívio de tensão reduz o ruído transmitido pelo cabo e os danos a ele. O anteparo de vento integrado envolve totalmente o microfone com espuma para isolá-lo de ruídos transmitidos pelo instrumento, além de proteger o elemento de contra danos acidentais.

Descrição do AT8468
O suporte do violino é fixado por baixo das cordas entre o cavalete e o estandarte para proporcionar uma captura excepcional do violino e outros instrumentos de cordas.

Operação e manutenção
O ATM350a requer alimentação fantasma de 11 V a 52 V para funcionar.
A saída é de baixa impedância (Lo-Z) equilibrada. O sinal é exibido entre os pinos 2 e 3; o pino 1 é o terra (blindagem).
A fase de saída é "Pino 2 quente", a pressão acústica positiva produz tensão positiva no pino 2.
Para evitar o cancelamento da fase e som de baixa qualidade, todos os cabos do microfone devem ser conectados de forma consistente: Pino 1-ao-Pino 1 etc.
A chiave de filtro passa-alta de 80 Hz no módulo de alimentação AT8543 torna mais fácil mudar de roll-off de resposta de frequência plana para baixa frequência.
Isso minimiza a captação de ruídos de baixa frequência indesejáveis, tais como de sistemas de ar condicionado. Para iniciar o filtro high-pass, deslize o interruptor na direção da linha "curva".
Evite deixar o microfone sob o sol ou em áreas onde a temperatura exceda 43º C por longos períodos. Umidade extremamente alta também deve ser evitada.

Русский

Характеристики

- Яркая, четкая и хорошо сбалансированная звукопередача даже при высоком уровне звукового давления
- Возможность использования с медными духовыми инструментами, язычковыми музыкальными инструментами, фортепиано, малыми барабанами, томами и скрипками
- Специальная крепежная система позволяет точно расположить микрофон, обеспечивает ударопрочность и защиту звукоприемного элемента
- Модуль питания AT8453 оснащен переключаемым фильтром низких частот с частотой среза 80 Гц, который минимизирует улавливание нежелательных низкочастотных звуков
- Сменные звукоприемные элементы для обеспечения всенаправленной и гиперкардиоидной диаграмм направленности
- Также доступна беспроводная версия — модель ATM350acW

Внимание!

- Не подвергайте изделие сильным ударам во избежание нарушения его функционирования.
- Не разбирайте, не модифицируйте и не пытайтесь самостоятельно отремонтировать изделие.
- Не прикасайтесь к изделию влажными руками во избежание поражения электрическим током или получения травм.
- Не храните изделие в местах, где оно будет подвержено воздействию прямого солнечного света, вблизи нагревательных приборов, в местах с высокой температурой, уровнем влажности или в запыленных местах.

Описание модели ATM350a

ATM350a — это конденсаторный микрофон с фиксированным зарядом и кардиоидной диаграммой направленности. Он предназначен для профессионального использования в концертных и студийных условиях.
При использовании с доступными креплениями и крепежными системами микрофон обеспечивает четкую и сбалансированную передачу звука медных и деревянных духовых, клавишных, ударных и других музыкальных инструментов.
Гибкая микрофонная стойка позволяет точно расположить микрофон даже при использовании в сложных условиях.
Кардиоидная диаграмма направленности предполагает большую чувствительность микрофона к звуку от источников, расположенных непосредственно перед звукоприемным элементом, что позволяет контролировать обратную связь и свести к минимуму улавливание нежелательных звуков.
Микрофон комплектуется неотключаемым миниатюрным кабелем длиной 4 м. Свободный конец кабеля подключается к модулю питания AT8543 с помощью фиксирующегося 4-контактного разъема. В модуле питания используется 3-контактный выходной разъем типа XLRM.
Переключатель в модуле питания позволяет выбрать плоскую частотную характеристику или спад на низких частотах (за счет использования встроенного фильтра верхних частот с частотой среза 80 Гц) для упрощения контроля нежелательного окружающего шума.
Микрофон поставляется в прочном корпусе с матовым черным покрытием.

Описание модели ATM350acW

Микрофон также доступен в беспроводной версии — модель ATM350acW. Модель ATM350acW комплектуется миниатюрным кабелем 1,4 м с фиксирующимся 4-контактным разъемом для подключения к портативным передатчикам Audio-Technica UniPak®.
Технические характеристики ATM350acW идентичны модели ATM350a (при использовании модуля питания AT8543). Однако в комплект поставки ATM350acW не входит модуль питания, поэтому в ней нет функции фильтра низких частот.

Описание модели AT8491U

Прочная металлическая конструкция универсального крепления с зажимом рассчитана на интенсивное использование в концертных условиях. Крепление с резиновой накладкой обеспечивает надежную фиксацию, ударопрочность и защиту корпуса инструмента. Специально спроектированное крепление позволяет минимизировать соприкосновение с инструментом. Крепежный винт надежно удерживает крепление.

Описание модели AT8491P

Крепление для фортепиано оснащено мощным редкоземельным магнитом, позволяющим надежно закрепить его внутри фортепиано или на любой другой металлической поверхности. Мягкая защитная накладка на основании крепления предохраняет инструмент от повреждений.

Описание модели AT8491W

Крепление для деревянных духовых инструментов оснащено регулируемым ремешком с текстильной застежкой и резиновой подушкой для надежной фиксации. Специально спроектированное крепление позволяет минимизировать соприкосновение с инструментом, чтобы предотвратить глушение звука. Вращающаяся гибкая микрофонная стойка облегчает регулирование положения микрофона.

Описание модели AT8491D

Конструкция крепления для ударных инструментов, патентная заявка на которую находится на стадии рассмотрения, предполагает использование фурнитуры барабана для надежного крепления микрофона, при этом допуская возможность настройки инструмента. Гибкую микрофонную стойку можно расположить вертикально или горизонтально для обеспечения оптимального положения микрофона без ущерба для внешнего вида.

Описание модели AT8490/AT8490L

Гибкая микрофонная стойка AT8490/AT8490L позволяет расположить микрофон в любом направлении, а кабельные зажимы для предотвращения натяжения кабеля снижают уровень передающегося от него шума и предохраняют его от повреждений. Цельный ветрозащитный экран из пеноматериала полностью охватывает микрофон, чтобы изолировать его шума, передающегося от инструмента, и предохраняет звукоприемный элемент от случайных повреждений.

Описание модели AT8468

Крепление для скрипки фиксируется под струнами между подставкой и струнодержателем, что позволяет обеспечить великолепную передачу звука струнно-смычковых инструментов.

Эксплуатация и техническое обслуживание

Для работы микрофона ATM350a требуется фантомное питание напряжением 11–52 В.
В микрофоне используется сбалансированный выход с низким импедансом (с низким сопротивлением). Сигнал передается по контактам 2 и 3; контакт 1 используется для заземления (экран). Фаза выходного сигнала — «положительный полюс на контакте 2». Положительное звуковое давление обеспечивает положительное напряжение на контакте 2.
Во избежание фазовой нейтрализации и ухудшения качества звука номера контактов при подключении микрофонных кабелей должны соответствовать друг другу: контакт 1 следует подключать к контакту 1 и т. д.
Переключатель фильтра низких частот с частотой среза 80 Гц на модуле питания AT8543 позволяет легко переключаться между плоской частотной характеристикой и спадом на низких частотах. Это минимизирует улавливание нежелательных низкочастотных шумов, например, таких как гул от систем кондиционирования воздуха. Для включения фильтра верхних частот следует переместить переключатель в направлении изогнутой линии.
Не оставляйте микрофон на продолжительное время в местах, где он будет подвержен воздействию прямого солнечного света, или температура воздуха в которых превышает 43 °C (110 °F).
Также следует оберегать микрофон от воздействия повышенной влажности.

简体中文

功能

- 清脆、清晰、均衡响应，适合于高声压收音
- 可附设于铜管、芦笛、钢琴、响弦鼓、手鼓和小提琴
- 专用支架系统支持准确定位、提供抗冲击性和元件保护
- AT8453 电源模块配备有可切换的 80 Hz 低截滤音器，旨在最大限度地减少不想要的低频声音的拾取
- 可互换的元件能用于超心形指向性和全方位指向性收音
- 并有提供无线系统使用的 ATM350acW

警告

- 切勿让本产品遭受强烈冲击，以避免发生故障。
- 切勿拆开、改装或尝试维修本产品。
- 切勿用湿手搬运本产品，以免触电或受伤。
- 切勿将本产品存放在阳光直射的地方、加热装置附近或者炎热、潮湿或多尘的地方。

ATM350a 描述

ATM350a 是心型指向性的固定电荷电容式收音头。专用于专业的现场声效和演播室应用。
当与适用的支架系统一起使用时，它能准确、一致地拾取铜管乐器、木管乐器、钢琴、鼓和许多其他乐器的声音。
柔性鹅颈管可实现精确的收音头定位，演奏要求再高也能满足。
收音头的心形指向性对直接在其元件前面发出的声音很敏感，这对控制回音及更少拾取不想要的声音很有用。
收音头附带 4 米 长永久连接的微型连接线。它的活动端通过 4 针锁定接口连接到提供的 AT8543 电源模组。电源模组的输出是 3 针 XLRM 型接口。
电源模组中的开关允许选择平坦响应或低频衰减（通过整合 80 Hz 高通滤波器），以帮助控制不需要的环境噪声。
收音头封装在一个坚固的外壳中，有低反射率黑色涂层。

ATM350acW 描述

收音头也提供无线机型 ATM350acW。ATM350acW 有一根 1.4 米长的微型连接线，端接一个 4 针插头，以配合 Audio-Technica UniPak® 盒式发射器使用。ATM350acW 指标与 ATM350a 的相同（使用 AT8543 电源模块时）。但是，ATM350acW 不附带电源模块，因此没有低截功能。

AT8491U 描述

通用夹式支架使用坚固的金属结构来经受舞台使用的严酷考验。支架用橡胶作内衬，提供了稳固的安装、抗冲击性和乐器保护。专门设计的支架可最大程度减少与乐器的触碰。锁紧螺钉将支架固定到位。

AT8491P 描述

钢琴支架具有强磁性稀土磁体，允许将支架安装在钢琴内部或其他金属表面上。支架底座用柔软的防护材料作内衬，可避免乐器遭到损坏。

AT8491W 描述

木管乐器支架具有带橡胶垫的可调节粘扣带，以将支架稳固地固定在乐器上。 专门设计的支架可最大程度减少与乐器的触碰，从而减少阻尼。可旋转的鹅颈管支架允许轻松地定位收音头。

AT8491D 描述

鼓支架具有一个正在申请专利的设计，它使用鼓耳稳固地安装话筒，同时仍允许鼓进行调音。鹅颈管可以垂直或水平放置，以获得最佳布局和低调的外观。

AT8490/AT8490L 描述

AT8490/AT8490L 柔性鹅颈管允许将收音头对准任何方向，而连接线轴衬可减少连接线传输的噪声和连接线损坏。一体式防风罩用泡沫将收音头完全包裹起来，以便将收音头与乐器传输的噪声隔离开来，并避免元件意外损坏。

AT8468 描述

小提琴支架固定在琴桥和拉弦板之间的琴弦之下，可以出色地拾取小提琴和其他弦乐器的声音。

操作和维护

ATM350a 需要 11V 到 52V 幻象电源进行操作。
输出是低阻抗 (Lo-Z) 平衡。信号出现在针 2 和针 3 上；针 1 接地（屏蔽）。输出相位是 “Pin 2 hot” — 正声压在针 2 产生正电压。
要避免相位抵消和音质差，所有话筒连接线都必须一致地布线：针 1 对针 1，以此类推。
AT8543 电源模块上的 80 Hz 低截滤波开关方便从平坦频率响应切换到低频滚降。这样可以最大限度地减少不想要的低频噪音（例如来自空调系统的噪音）的拾取。要接入高通滤波器，请将开关滑到 “拆曲” 线。
避免让收音头受到阳光直射，或者长时间放在温度超过 43° C 的区域中。也应该避开极其潮湿的位置。

한국어

기능

- 높은 SPL 에서도 또렷하고 선명하며 균형있는 응답 구현
- 금관악기 , 리드 , 피아노 , 스네어 , 탐 , 바이올린 등에 부착
- 전용 마운트 시스템을 사용한 정확한 위치 설정 , 충격 방지 및 엘리먼트 보호 기능
- AT8453 전원 모듈에는 원치 않는 저주파 사운드의 픽업을 최소화하기 위해 전환 가능한 80-Hz 로우컷 필터가 장착되어 있습니다
- 하이퍼 카디오이드 및 무지향성 폴라 패턴을 위한 교체 가능한 엘리먼트 지원
- 무선 모델 ATM350acW 구입 가능

주의

- 오작동 방지를 위해 본 제품에 강한 충격을 가하지 마십시오 .
- 제품을 분해 , 개조하거나 수리하지 마십시오 .
- 감전 또는 부상 방지를 위해 젖은 손으로 제품을 만지지 마십시오 .
- 제품을 직사광선이 닿는 장소 , 난방기 근처 , 고온다습한 환경 또는 먼지가 많은 장소에 보관하지 마십시오 .

ATM350a 설명

ATM350a 는 카디오이드 폴라 패턴의 고정 충전식 콘덴서 마이크입니다 . 이 제품은 전문 라이브 사운드 및 스튜디오용으로 설계되었습니다 .
기본 제공된 마운트 및 마운트 시스템과 함께 사용할 경우 금관악기 , 목관악기 , 피아노 , 드럼 및 기타 다양한 악기에서 정확하고 일관적인 사운드를 픽업할 수 있습니다 .
유연한 구스넥을 사용해 까다로운 퍼포먼스에서도 마이크를 정밀하게 배치할 수 있습니다 .
마이크의 카디오이드 폴라 패턴은 엘리먼트 바로 앞에서 발생하는 사운드에 더 민감하게 반응하여 피드백을 제어하고 원치 않는 사운드의 픽업을 줄이는 데 유용합니다 .
마이크에는 4m 길이의 미니어처 케이블이 영구 부착되어 있습니다 . 이 제품의 자유단은 잠금식 4 핀 커넥터를 통해 기본 제공된 AT8543 전원 모듈을 연결합니다 . 전원 모듈의 출력은 3 핀 XLRM 타입 커넥터입니다 .
전원 모듈의 스위치로 평탄 응답 또는 저주파 롤오프 (필수 80Hz 하이패스 필터 사용) 를 선택하여 원치 않는 주변 소음을 제어할 수 있습니다 .
마이크는 저반사의 검은색으로 마감하여 견고한 하우징에 내장되어 있습니다 .

ATM350acW 설명

이 마이크는 무선 모델인 ATM350acW 로도 제공됩니다 .
ATM350acW 에는 Audio-Technica UniPak® 바디팩 트랜스미터와 함께 사용하는 잠금식 4 핀 커넥터가 장착된 1.4m 미니어처 케이블이 포함되어 있습니다 . ATM350acW 사양은 ATM350a 사양과 동일합니다 (AT8543 전원 모듈을 사용할 때). 그러나 ATM350acW 에는 전원 모듈이 포함되어 있지 않으므로 로우컷 기능이 없습니다 .

AT8491U 설명

무대에서도 견고하게 사용할 수 있도록 튼튼한 메탈 구조로 된 범용 클립식 마운트입니다 . 마운트 내부에 고무를 대어 안정적인 장착이 가능하며 충격을 방지하고 악기를 보호합니다 . 특수 설계된 마운트는 악기와의 접점을 최소화합니다 . 잠금 나사가 마운트를 제자리에 단단히 고정해 줍니다 .

AT8491P 설명

피아노 마운트에는 피아노 또는 다른 메탈 표면 안쪽에 안정적으로 마운트할 수 있는 강력한 희토 자석이 있습니다 . 악기의 손상을 방지해 주는 부드러운 보호 재질로 마운팅 베이스의 안을 덮습니다 .

AT8491W 설명

목관악기 마운트에는 조정 가능한 후크 및 루프 패스너가 있으며 고무 패드로 마운트를 악기에 단단히 고정할 수 있습니다 . 특수 설계된 마운트는 악기와의 접점을 최소화하여 감쪽을 줄입니다 . 회전형 구스넥 마운트로 마이크를 손쉽게 배치할 수 있습니다 .

AT8491D 설명

드럼 마운트는 특허 출원 중인 설계를 차용했으며 이 설계는 드럼 러그를 사용하여 마이크를 안정적으로 마운팅하는 동시에 드럼을 튜닝할 수 있습니다 . 구스넥은 잘 드러나지 않도록 최적 위치에 수직 또는 수평으로 배치할 수 있습니다 .

AT8490/AT8490L 설명

AT8490/AT8490L 은 유연한 구스넥으로 마이크 방향을 자유롭게 조정할 수 있으며 , 케이블 스트레인 릴리프는 케이블을 통해 전달된 노이즈와 케이블 손상을 줄여줍니다 . 통합된 윈드스크린이 폼으로 마이크를 완전히 둘러싸 악기에서 전달된 소음으로부터 마이크를 분리하며 우발적인 손상으로부터 엘리먼트를 보호합니다 .

AT8468 설명

바이올린 마운트는 스트링 아래 브릿지와 테일피스 사이로 고정되어 바이올린과 기타 현악기의 사운드를 픽업합니다 .

작동 및 유지 보수

ATM350a 는 작동 시 11V ~ 52V 의 팬텀 전원이 필요하며 Lo-Z(로우 임피던스) 밸런스드 출력입니다 . 신호는 핀 2 및 3 에 나타나며 핀 1 은 접지 (차폐) 기능을 합니다 . 출력 위상은 "Pin 2 hot" 으로 양의 음압이 핀 2 에 양의 전압을 생성합니다 .
위상 캔슬 및 사운드 불량을 방지하려면 모든 마이크 케이블을 핀 1 을 핀 1 에 연결하는 등의 방식으로 일관적으로 연결해야 합니다 .
AT8543 전원 모듈의 80-Hz 로우컷 필터 스위치를 이용하면 평탄 주파수 응답에서 저주파 롤오프로 손쉽게 전환할 수 있습니다 .
이는 공기조절 시스템에서와 같이 원치 않는 저주파 소음의 픽업을 최소화합니다 . 하이패스 필터를 적용하려면 스위치를 " 벤트 " 라인 쪽으로 미십시오 .
마이크를 직사광선이 닿는 곳이나 온도가 43° C 를 넘는 곳에 장기간 두지 마십시오 . 높은 습도도 피해야 합니다 .

繁體中文

功能

- 即使在高音壓位準下，也能提供清脆、清晰、響應勻稱的收音品質
- 可加裝至銅管樂器、簧樂器、鋼琴、小鼓、簡狀鼓和小提琴上
- 專用支架系統可精準定位，不但耐震，並能保護元件
- AT8453 電源模組隨附可切換的 80 Hz 高通濾波器，能大幅減少不必要的低頻收音
- 提供適用於超心型和全向型指向特性的互換式元件
- 本製品另有無線型號 ATM350acW

注意事項

- 請勿讓本產品受到強烈碰撞，以免故障。
- 請勿拆開、改造或嘗試修理本產品。
- 請勿在雙手潮濕時握持本產品，以免觸電或受傷。
- 請勿將本產品存放在日照直射處、暖氣設備附近，或存放在炎熱、潮濕或充滿灰塵的地方。

ATM350a 說明

ATM350a 為心型指向特性的固定充電式電容麥克風，設計為專業現場收音與錄音室收音使用。
搭配隨附的樂器支架，便可精準收錄銅管樂器、木管樂器、鋼琴、鼓和其他多種樂器的聲音。
若搭配提供的樂器支架與支架系統使用，即可精準一致地收到銅管樂器、木管樂器、鋼琴、鼓和其他多種樂器的聲音。
彈性鵝頸管可精準定位麥克風，迎合高要求的表演。
麥克風末端為長 4m 的固定迷你導線。導線末端為可鎖定之 4 針腳端子，以連接至隨附的 AT8543 電源模組。電源模組的輸出則為 3 針腳 XLRM 型端子。
電源模組的切換開關，可選擇平坦響應或低頻衰減 (藉由內建之整合式 80Hz 高通濾波器)，抑制不需要的環境噪音。
麥克風以表面施以黑色消光塗裝的堅固外殼包覆。

ATM350acW 說明

本製品另有無線型號 ATM350acW。
ATM350acW 末端為 1.4 m 迷你導線，導線末端為可鎖定之 4 針腳端子，以連接至 Audio-Technica UniPak® 腰掛式發射器使用。ATM350acW 規格與使用 AT8543 電源模組的 ATM350a 相同。但由於 ATM350acW 不使用電源模組，因此不具備高通濾波功能。

AT8491U 說明

通用夾式支架採用堅固的金屬結構，能滿足嚴苛的舞台使用環境。 支架以橡膠做為內襯，因此能穩固安裝，不但耐震，還能保護樂器。特殊設計的支架可使與樂器間的接觸降到最低。 鎖緊螺釘能將支架牢固定位。

AT8491P 說明

鋼琴支架採用強力稀土磁鐵，可牢固地安裝至鋼琴內或任何其他金屬表面上。 支架底座的內襯採用柔軟且具保護作用的材質，可避免對樂器造成損壞。

AT8491W 說明

木管樂器支架具備可調式魔鬼氈與橡膠墊，可穩固地將支架固定至樂器上。 特殊設計的支架可使與樂器間的接觸降到最低，以減少阻尼。 旋轉式鵝頸管支架可輕鬆將麥克風調至定位。

AT8491D 說明

鼓支架採用鼓耳，在為鼓調音的同時，仍可確保麥克風穩定安裝。 本設計正在申請專利中。 鵝頸管可以垂直或水平，在不影響美觀的情形下安置於最佳位置。

AT8490/AT8490L 說明

AT8490/AT8490L 的彈性鵝頸管可將麥克風瞄準任何方向，導線的線扣則可減少導線傳輸的噪音，並降低導線損壞的情況。 整合式風罩以海綿完整包覆麥克風，隔絕麥克風收到從樂器傳來的雜音，並且防護元件以免意外損壞。

AT8468 說明

將小提琴支架固定在琴馬與拉弦板之間的琴弦下方，即可清晰收到小提琴與其他弦樂器的聲音。

操作與維護

ATM350a 運作時需要 11 ～ 52V 的幻象電源。
輸出為低阻抗 (Lo-Z) 平衡。訊號透過 2 號與 3 號針腳輸出；1 號針腳為接地 (屏蔽)。 輸出相位以 2 號針腳為正，即正音壓會在 2 號針腳產生正電壓。
為了避免發生相位抵銷或音質劣化的情況，所有麥克風導線都必須以一致的方式連接。即 1 號針腳對 1 號針腳等，依此類推。
AT8543 電源模組上的 80 Hz 高通濾波開關可輕鬆地從平坦頻率響應切換至低頻衰減。 如此能大幅減少不必要的低頻收音（如來自空調系統的雜訊）。若要啟用高通濾波器，請將開關推向標示「彎曲」線一側。
請避免將麥克風長時間放在日光照射處，或置於超過 43° C 高溫的場所。 也請避免放置於濕度高的地方。

保証と規定について（必ずお読みください） For Japan Only

本製品の保証は、定められた保証期間、条件のもとにおいて無料修理をお約束するものです。従って、この記載内容によってお客様の法律上の権利が制限されるものではありません。本製品の保証は日本国内でのご購入ご使用の場合のみ有効です。
(This warranty is valid only for products purchased and used in Japan.)
本製品には保証書は付属しておりません。お買い上げの際の領収書またはレシートなどは大切に保管してください。修理の際、保証開始日の確認のためにご提示いただきます。保障期間中に、取扱説明や接続・注意書きに沿ったご使用において、故障や品質不良が発生した場合は、お買い上げ日より 1 年間を製品保証期間として無料修理（製品により無料代替）をさせていただきます。消耗・摩耗した部品、その他の付属品、及び本製品や接続した機器のソフトウェアやデータなどは補償いたしかねます。また保証期間内でも以下の場合は、製品保証は適用されません。

1. ご購入年月日（保証開始時期）を証明するもの(お買い上げレシートなど)がない場合。
2. お買い上げ後の落下・圧迫・衝撃などによる損傷、変形。
3. 取り扱いの誤りによる故障。
4. 本製品以外の機器が原因となって生じた故障。
5. 当社以外で行われた修理や分解、改造で生じた故障。
6. 天災、公害、塩害、ガス害、異常電圧など、不可抗力による故障。
7. そのほか当社の合理的判断に基づき有料と認められる場合。

■製品保証期間後について

製品保証期間経過後も、有料で修理または製品代替をいたします。本製品の基本性能を維持するために必要な部品(補修用性能部品)は、生産完了後6年をめどに保有しています。

■その他

保証の期間内、期間経過後を問わず、修理・検査のために製品をお送りいただく場合は、お客様に送料をご負担いただきます。予めご了承ください。

■お問い合わせ先（電話／平日9:00～17:30）

製品の仕様・使いかたや修理・部品のご相談は、お買い上げのお店または当社窓口およびホームページのサポートまでお願いします。

■お客様相談窓口（製品の仕様・使いかた） 0120-773-417
（携帯電話・PHSなどのご利用は03-6746-0211）
FAX：042-739-9120　Eメール：support@audio-technica.co.jp

■サービスセンター（修理・部品） 0120-887-416
（携帯電話・PHSなどのご利用は03-6746-0212）
Eメール：servicecenter@audio-technica.co.jp

■ホームページ（サポート） www.audio-technica.co.jp/atj/support/

株式会社オーディオテクニカ
〒194-8666　東京都町田市西成瀬2-46-1　www.audio-technica.co.jp

Warranty (Please be sure to read the notes below.) For USA Only

End-User LIMITED WARRANTY information for the USA is available at www.audio-technica.com/usawarranties. You may also contact Audio-Technica U.S., Inc. to request a written copy of the Limited Warranty at 1-330-686-2600 or via mail at 1221 Commerce Drive, Stow, OH 44224.

Audio-Technica Corporation
2-46-1 Nishi-naruse, Machida, Tokyo 194-8666, Japan

© 2017 Audio-Technica Corporation

Global Support Contact: www.at-globalsupport.com

中国大陆客户联系资料
制造商：鐵三角(大中華)有限公司
代理商：广州市德讯贸易有限公司
地址：广州市越秀区中山二路31号鸿瑞大厦908室
电话：+86 (0)20 - 37619291
生产标准：GB8898-2011, GB13837-2012
原产地：日本　出版日期：2017年9月

香港及澳門客戶聯絡資料
總代理：鐵三角(大中華)有限公司
地址：香港九龍紅磡民裕街51號凱旋工商中心第二期9樓K室
電話：+852 - 23569268

台灣客戶聯絡資料
進口廠商：台灣鐵三角股份有限公司
地址：32050 桃園市中壢區過嶺里福達路二段322巷6號
服務專線：0800 - 774488　原產地：日本

MADE IN JAPAN

142315290-01-02　ver.1 2016.04.15　ver.2 2017.09.15

テクニカルデータ

型式	バックエレクトレットコンデンサー型
指向特性	カーディオイド
周波数特性	40～20,000Hz
ローカット *	80Hz、12dB/oct
感度	-49dB（3.5mV）(0dB=1V/Pa, 1kHz)
出力インピーダンス	200 Ω
最大入力音圧レベル	159 dB SPL（1kHz THD1%）
ダイナミックレンジ	130dB（1kHz at Max SPL）
SN 比	65dB（1kHz at 1Pa、A 特性）
ファントム電源	11V ～ 52V DC、3.5 mA
スイッチ *	フラット、ローカット
質量	マイクロホン部：14.5g、パワーモジュール：90g
寸法	マイクロホン部：37.8mm 長、径 12.2mm パワーモジュール：92mm 長、径 18.9mm
出力コネクター	パワーモジュール：3 ピン XLR-M タイプ
コード	4.0m 長（マイクロホン部に固定）、径 3.2mm、HIROSE HR10 タイプコネクター使用の2芯シールド線
オプション交換ユニット	UE-O 全指向性、UE-H ハイパーカーディオイド
付属品	AT8543 パワーモジュール、楽器用マイクホルダー、AT8468 バイオリンマウント、ハードケース

• パワーモジュール AT8543 に接続して測定した特性値です。
• 1 Pascal = 10 dynes/cm^2 = 10 microbars = 94 dB SPL
• 改良などのために、本製品は予告なく変更することがあります。
* パワーモジュール AT8543 に搭載しています。

Specifiche tecniche

Capsula	Condensatore polarizzato permanentemente, a piastra posteriore, a carica fissa
Schema polare	Cardioide
Risposta in frequenza	40 - 20.000 Hz
Attenuatore delle frequenze basse*	80 Hz, 12 dB/ottava
Sensibilità a circuito aperto	-49 dB (3,5mV) (0dB=1V/Pa, 1 kHz)
Impedenza	200 ohm
Max pressione sonora d'ingresso	159 dB SPL (1 kHz THD 1%)
Gamma dinamica	130 dB (1 kHz a SPL max)
Rapporto segnale/rumore	65 dB (1 kHz a 1Pa, pesata in A)
Requisiti alimentazione Phantom	11 V - 52 V cc, 3,5 mA
Commutatore*	Lineare, attenuatore
Peso	Microfono: 14,5 g, Modulo di alimentazione: 90 g
Dimensioni	Microfono: 37,8 mm lunghezza, 12,2 mm diametro Modulo di alimentazione: 92 mm lunghezza, 18,9 mm diametro
Connettore di uscita	Modulo di alimentazione: Tipo XLRM 3 poli integrato
Cavo/i	Cavo 4,0 m lunghezza (stabilmente attaccato al microfono), 3,2 mm diametro, a 2 conduttori schermato con connettore tipo HIROSE HR10
Capsule intercambiabili opzionali	UE-O omnidirezionale, UE-H ipercardioide
Accessori	Modulo di alimentazione AT8543, montaggio del microfono per lo strumento, montaggio per violino AT8468, custodia rigida

• Specifica misurata quando si è connessi al modulo di alimentazione AT8543.
• 1 Pascal = 10 dyn/cm^2 = 10 microbar = SPL 94 dB
• Per il miglioramento del prodotto, lo stesso è soggetto a modifica senza preavviso.
* Presente sul modulo di alimentazione AT8543.

사양

엘리먼트	고정 전하 백 플레이트 , 영구적인 유극 콘덴서
폴라 패턴	카디오이드
주파수 응답	40 ~ 20,000Hz
저주파수 롤오프 *	80Hz, 12dB/ 옥타브
개회로 감도	-49 dB (3.5mV) (0dB=1V/Pa, 1 kHz)
임피던스	200 옴
최대 입력 사운드 레벨	159 dB SPL (1 kHz THD 1%)
다이나믹 레인지	130 dB (1 kHz @ 최대 SPL)
신호대잡음비	65 dB (1 kHz @ 1Pa, A-weighted)
팬텀 전원 요구 사항	11V ~ 52V DC, 3.5mA
스위치 *	평탄 , 롤오프
중량	마이크 : 14.5g, 전원 모듈 : 90g
규격	마이크 : 길이 37.8mm, 직경 12.2mm 전원 모듈 : 길이 92mm, 직경 18.9mm
출력 커넥터	전원 모듈 : 내부 3 핀 XLRM 타입
케이블	길이 4.0m(마이크에 영구 부착), 직경 3.2mm, HIROSE HR10 커넥터가 장착된 2- 도체 차폐형 케이블
옵션 교환식 엘리먼트	UE-O 무지향성 , UE-H 하이퍼카디오이드
액세서리	AT8543 전원 모듈 , 마이크 악기 마운트 , AT8468 바이올린 마운트 , 하드 휴대용 케이스

• AT8543 전원 모듈에 연결될 때 측정된 특성 가중치 .
• 1 파스칼 = 10dyne/cm^2 = 10 마이크로바 = 94dB SPL
• 제품 개선을 위해 사전 공지 없이 제품이 수정될 수 있습니다 .
* AT8543 전원 모듈에 장착됨 .

Specifications

Element	Fixed-charge back plate, permanently polarized condenser
Polar pattern	Cardioid
Frequency response	40 to 20,000 Hz
Low frequency roll-off*	80 Hz, 12 dB/octave
Open circuit sensitivity	-49 dB (3.5mV) (0dB=1V/Pa, 1 kHz)
Impedance	200 ohms
Maximum input sound level	159 dB SPL (1 kHz THD 1 %)
Dynamic range	130 dB (1 kHz at Max SPL)
Signal-to-noise ratio	65 dB (1 kHz at 1Pa, A-weighted)
Phantom power requirements	11 to 52 V DC, 3.5 mA
Switch*	Flat, roll-off
Weight	Microphone: 14.5 g (0.5 oz), Power module: 90 g (3.2 oz)
Dimensions	Microphone: 378 mm (1.49") long, 12.2 mm (0.48") diameter Power module: 92 mm (3.62") long, 18.9 mm (0.74") diameter
Output connector	Power module: Integral 3-pin XLRM-type
Cable(s)	4.0 m (13.1') long (permanently attached to microphone), 3.2 mm (0.13") diameter, 2-conductor shielded cable with HIROSE HR10-type connector
Optional interchangeable elements	UE-O omnidirectional, UE-H hypercardioid
Accessories	AT8543 power module, microphone instrument mount, AT8468 violin mount, hard shell carry case

• Characteristic weighting measured when connected to an AT8543 power module.
• 1 Pascal = 10 dynes/cm^2 = 10 microbars = 94 dB SPL
• For product improvement, the product is subject to modification without notice.
* Mounted on an AT8543 power module.

Especificaciones

Elemento	Condensador polarizado permanentemente de placa trasera con carga fija
Patrón polar	Cardioide
Respuesta en frecuencia	De 40 a 20.000 Hz
Atenuación de graves*	80 Hz, 12 dB/octava
Sensibilidad del circuito abierto	-49 dB (3,5mV) (0dB=1V/Pa, 1 kHz)
Impedancia	200 ohmios
Nivel máximo de sonido de entrada	SPL de 159 dB (1 kHz a 1% de T.H.D.)
Rango dinámico	130 dB (1 kHz a SPL máx.)
Relación señal-ruido	65 dB (1 kHz a 1Pa, ponderación A)
Requisitos de alimentación fantasma	De 11 a 52 V CC, 3,5 mA
Interruptor*	Resp. plana, atenuación
Peso	Micrófono: 14,5 g, Módulo de alimentación: 90 g
Dimensiones	Micrófono: 37,8 mm de largo, 12,2 mm de diámetro Módulo de alimentación: 92 mm de largo, 18,9 mm de diámetro
Conector de salida	Módulo de alimentación: Integral de 3 pines tipo XLRM
Cableado	Cable apantallado de 2 conductores de 4,0 m de longitud (unido permanentemente al micrófono) y 3,2 mm de diámetro acabado en conector HIROSE tipo HR10
Elementos intercambiables opcionales	UE-O omnidireccional, UE-H hipercardioide
Accesorios	Módulo de alimentación AT8543, montura para instrumentos, montura para violines AT8468, funda de transporte rígida

• Ponderación característica medida estando conectado a un módulo de alimentación AT8543.
• 1 pascal = 10 dinas/cm^2 = 10 microbares = 94 dB SPL
• El producto está sujeto a modificaciones sin previo aviso con fines de mejora del mismo.
* Montado en un módulo de alimentación AT8543.

指标

元件	固定充电背板，永久极化电容体
指向性	心形
频率响应	40 至 20,000 Hz
低频衰减 *	80 Hz，12 dB/ 八度音阶
开路灵敏度	-49 dB（3.5mV）（0dB=1V/Pa，1 kHz）
阻抗	200 欧姆
最大输入音量	159 dB SPL（1 kHz 于 1% THD）
动态范围	130 dB（1kHz 于最大声压级）
信噪比	65 dB（1 kHz 于 1Pa，A 计权）
幻像供电	11V 至 52V DC，3.5 mA
开关 *	平坦，低频衰减
重量	收音头：14.5 克，电源模组：90 克
尺寸	收音头：长 37.8 毫米，直径 12.2 毫米 电源模组：长 92 毫米，直径 18.9 毫米
输出接口	电源模组：一体式 3 针 XLRM 型
连接线	长 4.0 米 (永久连接到收音头)，直径 3.2 毫米，带 HIROSE HR10 型插头的双导线屏蔽连接线
可选的可互换元件	UE-O 全方位，UE-H 超心形
附件	AT8543 电源模组、收音头乐器支架、AT8468 小提琴支架、硬壳手提箱

· 连接到 AT8543 电源模块时测量的特征计权值。
· 1 Pa ＝ 10 达因 / 平方公分＝ 10 微巴＝ 94 dB SPL
· 因产品改进，本产品会随时改装，恕不另行通知。
* 安装在 AT8543 电源模块上。

Caractéristiques techniques

Capsule	Statique à électret
Directivité	Cardioïde
Réponse en fréquence	40-20 000 Hz
Filtre coupe-bas*	80 Hz, 12 dB/octave
Sensibilité	-49 dB (3,5mV) (0dB=1V/Pa, 1 kHz)
Impédance	200 ohms
Pression Acoustique Maximale	159 dB SPL (1 kHz THD 1 %)
Dynamique	130 dB (1 kHz à SPL Max)
Rapport signal/bruit	65 dB (1 kHz at 1Pa, pondéré en A)
Alimentation fantôme	11 V à 52 V CC, 3,5 mA
Commutateur*	Plat, Coupe-bas
Poids	Microphone : 14,5 g, Module d'alimentation : 90 g
Dimensions	Microphone : Longueur 37,8 mm, diamètre 12,2 mm Module d'alimentation : Longueur 92 mm, diamètre 18,9 mm
Connecteur de sortie	Module d'alimentation : Type XLRM 3 broches intégré
Câble(s)	Longueur 4 m (solidaire du microphone), diamètre 3,2 mm, câble blindé à 2 conducteurs avec connecteur type HIROSE HR10
Capsules interchangeables (en option)	UE-O omnidirectionnel, UE-H hypercardioïde
Accessoires	Module d'alimentation AT8543, fixation pour instrument, fixation pour violon AT8468, étui de transport rigide

• Poids de la caractéristique mesuré lorsque connecté à un module d'alimentation AT8543.
• 1 Pascal = 10 dynes/cm^2 = 10 microbars = 94 dB SPL
• Dans le cadre de l'amélioration du produit, ce dernier peut être modifié sans préavis.
* Monté sur un module d'alimentation AT8543.

Especificações

Elemento	Tampo traseiro de carga fixa, condensador polarizado permanentemente
Padrão polar	Cardioide
Resposta de frequência	De 40 a 20.000 Hz
Roll-off de baixa frequência*	80 Hz, 12 dB/oitava
Sensibilidade em circuito aberto	-49 dB (3,5mV) (0dB=1V/Pa, 1 kHz)
Impedância	200 ohms
Nível de som de entrada máximo	159 dB SPL (1 kHz em 1% THD)
Alcance dinâmico	130 dB (1 kHz em SPL máximo)
Relação sinal-ruído	65 dB (1 kHz em 1Pa, de ponderação A)
Requisitos de alimentação fantasma	11V a 52V DC, 3,5 mA
Interruptor*	Roll-off plano
Peso	Microfone: 14,5 g, módulo de alimentação: 90 g
Dimensões	Microfone: 37,8 mm de comprimento, 12,2 mm de diâmetro Módulo de alimentação: 92 mm de comprimento, 18,9 mm de diâmetro
Conector de saída	Módulo de alimentação: Integral de 3 pinos do tipo XLRM
Cabo(s)	4 m de comprimento (conectado permanentemente ao microfone), 3,2 mm de diâmetro, cabo blindado bicondutor com conector tipo HIROSE HR10
Elementos intercambiáveis opcionais	UE-O omnidirecional, UE-H hipercardioide
Acessórios	Módulo de alimentação AT8543, montagem de instrumento para microfone, montagem violino AT8468, bolsa de transporte rígida

• Ponderação das características medidas quando ligado a um módulo de alimentação AT8543.
• 1 Pascal = 10 dinas/cm^2 = 10 microbars = 94 dB SPL
• Para o aperfeiçoamento do produto, o mesmo está sujeito a alterações sem aviso prévio.
* Montado num módulo de alimentação AT8543.

规格

元件	背極式駐極體電容型
指向特性	心型
頻率響應	40 至 20,000 Hz
低頻衰減 *	80 Hz，12 dB/ 八音度
開路感度	-49 dB (3.5mV) (0 dB=1V/Pa，1 kHz)
阻抗	200 歐姆
最大承受音壓	159 dB SPL (1 kHz 於 1% THD)
動態範圍	130 dB (1 kHz 於最大音壓位準)
訊噪比	65 dB (1 kHz 於 1Pa，A 型加權)
幻象電源需求	11V 至 52V 直流，3.5 mA
開關 *	平坦、低頻衰減
重量	麥克風：14.5 g，電源模組：90 g
尺寸	麥克風：長 37.8 mm ，直徑 12.2 mm 電源模組：長 92 mm ，直徑 18.9 mm
輸出端子	電源模組：內建 3 針腳 XLRM 型
導線	長 4.0m (固定於麥克風)，直徑 3.2mm， 使用 HIROSE HR10 型端子的二芯屏蔽導線
提供選購之可互換式元件	UE-O 全指向型、UE-H 超心型
配件	AT8543 電源模組、樂器用麥克風支架、AT8468 小提琴支架、硬殼攜存包

· 連接至 AT8543 電源模組時測量的特性加權。
· 1 帕斯卡 = 10 達因 / 平方公分 = 10 微巴 = 94 dB SPL
· 規格若有改良，請恕不另行通知。
* 安裝於 AT8543 電源模組。

Technische Daten

Element	Elektret, permanent polarisierter Kondensator
Richtcharakteristik	Niere
Frequenzgang	40 bis 20.000 Hz
Trittschallfilter*	80 Hz, 12 dB/Oktave
Empfindlichkeit am offenen Schaltkreis	-49 dB (3,5 mV) (0 dB = 1 V/Pa, 1 kHz)
Impedanz	200 Ohm
Maximaler Eingangspegel	159 dB SPL (1 kHz THD 1 %)
Dynamikumfang	130 dB (1 kHz bei max. SPL)
Geräuschpegelabstand	65 dB (1 kHz bei 1Pa, A-gewichtet)
Phantomspeisung	11 V bis 52 V DC, 3,5 mA
Schalter*	Eben, Low-Cut
Gewicht	Mikrofon: 14,5 g, Speiseadapter: 90 g
Abmessungen	Mikrofon: Länge: 37,8 mm, Durchmesser: 12,2 mm Speiseadapter: Länge: 92 mm, Durchmesser: 18,9 mm
Ausgangsstecker	Speiseadapter: Integrierter 3-poliger XLRM-Stecker
Kabel	4,0 m langes, (fest mit dem Mikrofon verbundenes) abgeschirmtes Kabel mit 2 Leitern, einem Durchmesser von 3,2 mm und einem HIROSE HR10-Stecker
Optionale, austauschbare Elemente	UE-O Kugel, UE-H Hyperniere
Zubehör	Speiseadapter AT8543, Mikrofon-Instrumentenhalterung, Geigenhalterung AT8468, Hartschalen-Tragetasche

• Die charakteristische Gewichtung wurde bei Anschluss an einen Speiseadapter AT8543 gemessen.
• 1 Pascal = 10 Dynes/cm^2 = 10 Mikrobar = 94 dB SPL
• Im Rahmen der Produktverbesserung unterliegt das Produkt Änderungen ohne Vorankündigung
* An einem Speiseadapter AT8543 montiert.

Технические характеристики

Звукоприемный элемент	Задняя пластина с фиксированным зарядом, полярный конденсатор постоянной емкости
Диаграмма направленности	Кардиоидная
Частотная характеристика	От 40 до 20000 Гц
Фильтр низких частот*	80 Гц, 12 дБ/октава
Чувствительность разомкнутого контура	-49 дБ (3,5 мВ) (0 дБ = 1 В/Па, 1 кГц)
Импеданс	200 Ом
Максимальный уровень входного звукового сигнала	159 дБ УЗД (1 кГц при КГИ 1%)
Динамический диапазон	130 дБ (1 кГц при максимальном уровне звукового давления)
Соотношение «сигнал/шум»	65 дБ (1 кГц при 1 Па, взвешенное по кривой A)
Требования к фантомному питанию	11–52 В пост. тока, 3,5 мА
Переключатель*	Плоская частотная характеристика, спад
Вес	Микрофон: 14,5 г ; модуль питания: 90 г
Размеры	Микрофон: длина — 37,8 мм, диаметр — 12,2 мм Модуль питания: длина — 92 мм , диаметр — 18,9 мм
Выходной разъем	Модуль питания: встроенный 3-контактный разъем типа XLRM
Кабель(и)	Двухпроводной экранированный кабель (постоянно подключенный к микрофону) с разъемом типа HIROSE HR10; длина — 4,0 м, диаметр — 3,2 мм
Дополнительные сменные звукоприемные элементы	Всенаправленный UE-O, гиперкардиоидный UE-H
Аксессуары	Модуль питания AT8543, инструментальное крепление для микрофона, крепление для скрипки AT8468, жесткий футляр для переноски

• Взвешенное значение характеристики измеряется при подключении модуля питания AT8543.
• 1 Па = 10 дин/см^2 = 10 мкбар = 94 дБ SPL
• В целях усовершенствования в изделие могут вноситься изменения без предварительного уведомления.
* Расположен на модуле питания AT8543.

指向特性 / Polar pattern / Directivité / Richtcharakteristik / Schema polare / Patrón polar / Padrão polar / Диаграмма направленности / 폴라 패턴 / 指向性 / 指向特性

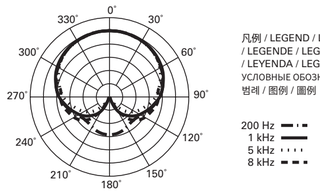

音圧スケールは 1 目盛 5dB / SCALE IS 5 DECIBELS PER DIVISION / ÉCHELLE DE 5 DÉCIBELS PAR DIVISION / SKALA VON 5 DEZIBEL PRO DIVISION / SCALA DI 5 DECIBEL PER DIVISIONE / ESCALA DE 5 DECIBELIOS POR DIVISIÓN / A ESCALA É DE 5 DECIBÉIS POR DIVISÃO / МАСШТАБ: 5 дБ НА ДЕЛЕНИЕ ШКАЛЫ / 구역당 5 데시벨 / 比例是每分隔线 5 分贝 / 比例尺為每刻度 5 分貝

周波数特性 / Frequency response / Réponse en fréquence / Frequenzgang / Risposta in frequenza / Respuesta en frecuencia / Resposta de frequência / Частотная характеристика / 주파수 응답 / 频率响应 / 頻率響應

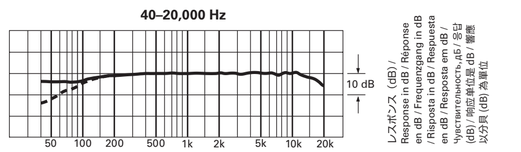

凡例 / LEGEND / LÉGENDE / LEGENDE / LEGENDA / LEYENDA / LEGENDA / УСЛОВНЫЕ ОБОЗНАЧЕНИЯ / 범례 / 图例 / 圖例

━━━━	0°, 50 cm
▬ ▬ ▬ ▬	ローカット Roll-off Atténuation des graves Low-Cut Attenuatore Atenuación Roll-off Спад 롤오프 滚降 衰減

• パワーモジュール AT8543 に接続して測定した特性値です。
• Characteristic weighting measured when connected to an AT8543 power module.
• Poids de la caractéristique mesuré lorsque connecté à un module d'alimentation AT8543.
• Die charakteristische Gewichtung wurde bei Anschluss an einen Speiseadapter AT8543 gemessen.
• Specifica misurata quando si è connessi al modulo di alimentazione AT8543.
• Ponderación característica medida estando conectado a un módulo de alimentación AT8543.
• Ponderação das características medidas quando ligado a um módulo de alimentação AT8543.
• Взвешенное значение характеристики измеряется при подключении модуля питания AT8543.
• AT8543 전원 모듈에 연결될 때 측정된 특성 가중치 .
• 连接到 AT8543 电源模块时测量的特征计权值。
• 連接至 AT8543 電源模組時測量的特性加權。

此标记小于规定的大小，因此不会在本产品上显示。

Audio-Technica Corporation
2-46-1 Nishi-naruse, Machida, Tokyo 194-8666, Japan

© 2017 Audio-Technica Corporation

Global Support Contact: www.at-globalsupport.com

中国大陆客户联系资料
制造商：鐵三角有限公司
代理商：广州市德讯贸易有限公司
地址：广州市越秀区中山二路31号鸿瑞大厦908室
电话：+86 (0)20 - 37619291
生产标准：GB8898-2011、GB13837-2012
原产地：日本　　出版日期：2017年9月

香港及澳門客戶聯絡資料
總代理：鐵三角(大中華)有限公司
地址：香港九龍紅磡民裕街51號凱旋工商中心第二期9樓K室
電話：+852 - 23569268

台灣客戶聯絡資料
進口廠商：台灣鐵三角股份有限公司
地址：32050 桃園市中壢區過嶺里福達路二段322巷6號
服務專線：0800 - 774488　原產地：日本

MADE IN JAPAN

ver.1 2016.04.15
142315291-01-02　ver.2 2017.09.15

取扱説明書 / アクセサリー
User Manual / Accessories
Manuel de l'utilisateur / Accessoires
Bedienungsanleitung / Zubehör
Manuale dell'utente / Accessori
Manual de usuario / Accesorios
Manual do Usuário / Acessórios
Руководство пользователя / Аксессуары
사용설명서 / 액세서리
用户手册 / 附件
使用說明書 / 配件

パッケージ / Packages / Packs / Pakete / Confezioni / Paquetes / Pacotes / Комплекты / 패키지 / 封装 / 包装

ATM350U :
ATM350a, AT8490, AT8491U, AT8543, AT8468, hard shell carry case

ATM350UL :
ATM350a, AT8490L, AT8491U, AT8543, AT8468, hard shell carry case

ATM350PL :
ATM350a, AT8490L, AT8491P, AT8543, AT8468, hard shell carry case

ATM350W :
ATM350a, AT8490, AT8491W, AT8543, AT8468, hard shell carry case

ATM350D :
ATM350a, AT8490, AT8491D, AT8543, AT8468, hard shell carry case

ATM350UcW :
ATM350acW, AT8490, AT8491U, AT8468, hard shell carry case

マイクロホンを装着する
Mounting the microphone
Fixation du microphone
Montage des Mikrofons
Montaggio del microfono
Montaje del micrófono
Montagem do microfone
Установка микрофона
마이크 장착
安装收音头
安裝麥克風

AT8490/AT8490L

グースネック（スタンダード / ロング）/ Gooseneck (standard/long) / Col de cygne (standard / long) / Schwanenhals (standardmäßig/lang) / Collo d'oca (standard/lungo) / Cuello de cisne (estándar/largo) / Gooseneck (padrão / longo) / Гибкая микрофонная стойка (стандартная/длинная) / 구즈넥 (스탠다드 / 롱) / 鹅颈管（标准 / 长）/ 鵝頸管 (標準 / 長型)

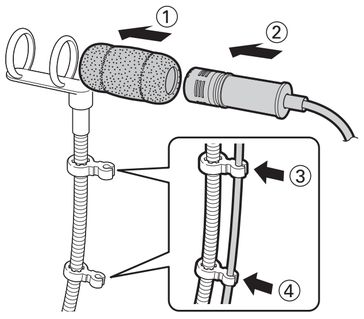

マウントにグースネックを固定する
Fixing the gooseneck on the mounts
Fixation du col de cygne sur les supports
Befestigung des Schwanenhalses an den Halterungen
Fissaggio del collo d'oca sugli accessori di montaggio
Fijación del flexo en las monturas
Fixação do gooseneck nos suportes
Установка гибкой микрофонной стойки на крепления
마운트에 구즈넥 고정
在支架上固定鹅颈管
將鵝頸管固定在支架上

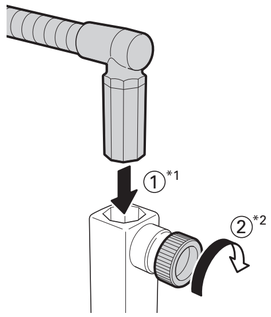

- グースネックは 90°毎の角度で固定できます。
- The gooseneck can be fixed at every 90° angle.
- Le col de cygne peut être fixé à un angle de 90°.
- Der Schwanenhals kann in jedem 90°-Winkel befestigt werden.
- Il collo d'oca può essere fissato a 90°.
- El flexo se puede fijar en cualquier ángulo de 90°.
- O gooseneck pode ser fixado a cada ângulo de 90°.
- Гибкая микрофонная стойка допускает установку под углом до 90°.
- 구즈넥은 모든 90° 각도에서 고정할 수 있습니다 .
- 鹅颈管可以每隔 90° 度固定。
- 鵝頸管可以角度 90° 為單位固定。

*1 グースネックはマウントの穴の底面に当たるまで差し込み、マウントのネジを手でしっかり締めて固定してください。
*1 Insert the gooseneck until it reaches the bottom of the hole on the mount. Firmly tighten the screw on the mount to secure it.
*1 Insérez le col de cygne jusqu'à ce qu'il atteigne la base de l'orifice sur le support. Serrez solidement la vis sur le support pour la fixer.
*1 Den Schwanenhals so weit einführen, bis er das Ende im Loch der Halterung erreicht hat. Die Schraube an der Halterung zum Sichern fest anziehen.
*1 Inserire completamente il flessibile nell'apposito foro presente sul supporto per il montaggio. Stringere fermamente la vite per ottenere un bloccaggio sicuro.
*1 Inserte el cuello de cisne hasta que llegue al fondo del agujero de la montura. Apriete firmemente el tornillo de la montura para asegurarlo.
*1 Insira o gooseneck até atingir o fim do furo no suporte. Aperte bem o parafuso no suporte para fixá-lo.
*1 Протолкните гибкую микрофонную стойку в монтажное отверстие, пока она не упрется в дно отверстия на кронштейне. Плотно затяните винт на кронштейне, чтобы зафиксировать стойку.
*1 마운트의 구멍 하단에 닿을 때까지 구스넥을 집어 넣습니다 . 마우스의 나사를 단단히 조여서 고정시킵니다 .
*1 插入鹅颈管，直至它到达支架孔的底部。牢牢拧紧支架上的螺丝，从而将其固定就位。
*1 插入鵝頸管直至支架孔底部。以手擰緊支架上的螺絲將其確實固定。

*2 異物がかみ込んだままネジを無理に締め込んだり、工具などを使ってネジを締め込まないでください。ねじ切れなど、ネジの破損の原因になります。
*2 Do not force the screw if there are any foreign objects in the way. Do not use any tools to tighten the screw. Doing so could strip the threads or damage the screw.
*2 Ne forcez pas la vis s'il n'y a aucun objet étranger sur le passage. N'utilisez pas d'outils pour serrer la vis. Dans le cas contraire, les filets pourraient être rayés ou la vis endommagée.
*2 Die Schraube nicht mit Gewalt eindrehen, wenn diese von Fremdkörpern blockiert wird. Zum Festziehen der Schraube keine Werkzeuge verwenden. Dies könnte das Gewinde oder die Schraube beschädigen.
*2 Non forzare la vite se sono presenti oggetti estranei che ne ostacolano il serraggio. Non utilizzare utensili per stringere la vite per non rischiare di danneggiare la filettatura o la vite stessa.
*2 No fuerce el tornillo si hay objetos extraños en medio. No utilice ninguna herramienta para apretar el tornillo. Si lo hace, podría dañar las roscas y el tornillo.
*2 Não force o parafuso se algum objeto estranho estiver no caminho. Não use qualquer ferramenta para apertar o parafuso. Se o fizer pode arrancar os fios de rosca ou danificar o parafuso.
*2 Не прилагайте слишком большие усилия к винту, если между скрепляемыми деталями попал посторонний предмет. Не используйте инструменты для затяжки винта. Это может привести к повреждению резьбы или винта.
*2 경로에 외부 물체가 있을 경우 , 나사를 강제로 돌리지 마십시오 , 나사를 조일 때 어떤 공구도 사용하지 마십시오 , 그렇지 않으면 나사산이 벗겨지거나 나사가 손상될 수 있습니다 .
*2 如遇异物，切勿强行拧紧螺丝。拧紧螺丝的过程中，请勿使用任何工具。否则可能会令螺纹脱节或损坏螺丝。
*2 螺絲孔中有異物時，切勿強行擰緊螺絲；擰緊螺絲時，請勿使用其他工具，以免造成螺牙崩壞或螺絲斷裂。

楽器にマウントを取り付ける
Setting the mounts on instruments
Fixations des supports sur les instruments
Anbringen der Halterungen an Instrumenten
Configurazione del montaggio sullo strumento
Fijación de la montura en los instrumentos
Configuração de suportes nos instrumentos
Установка креплений на инструменты
악기에 마운트 설치
在乐器上安放支架
將支架安裝在樂器上

AT8491W

木管楽器マウント / Woodwind mount / Fixation pour bois / Halterung für Holzblasinstrumente / Montaggio per strumento a fiato / Montaje en instrumentos de viento / Suporte de madeira / Крепление для деревянных духовых инструментов / 목관악기 마운트 / 木管乐器支架 / 木管樂器支架

1.

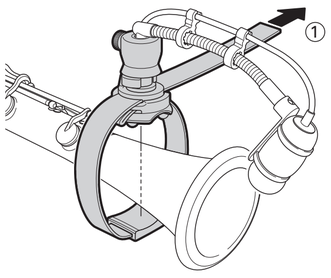

2.

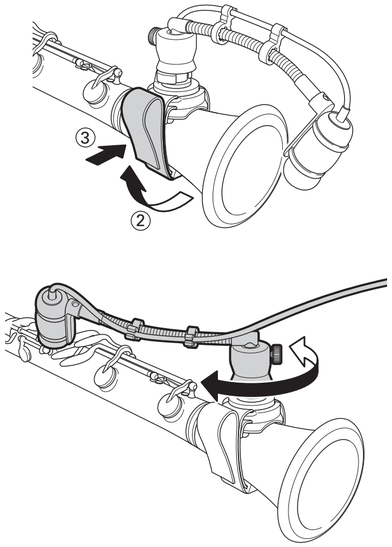

- マウントの上部を回転させてマイクロホンの位置を調節します。
- Adjust the position of the microphone by rotating the top of the mount.
- Ajustez la position du microphone en faisant tourner la partie supérieure du support.
- Passen Sie die Position des Mikrofons durch Drehen der Oberseite der Halterung an.
- Regolare la posizione del microfono facendo ruotare la parte superiore del montaggio.
- Ajuste la posición del micrófono rotando la parte superior de la montura.
- Ajuste a posição do microfone girando a parte superior do suporte.
- Регулировка положения микрофона осуществляется путем вращения верхней части крепления.
- 마운트 상단을 회전시켜 마이크 위치를 조정합니다 .
- 通过旋转支架顶部来调整收音头的位置。
- 旋轉支架頂部即可調整麥克風位置。

AT8491D

ドラムマウント / Drum mount / Fixation pour batterie / Trommelhalterung / Montaggio per batteria / Montaje en baterías / Suporte de tambor /Крепление для ударных инструментов / 드럼 마운트 / 鼓支架 / 鼓支架

1.

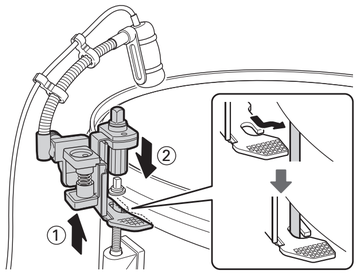

2.

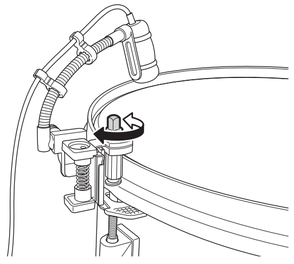

- マイクロホンを装着したままでチューニングできるように、上部のボルトを自由に回転させることができます。
- The top bolt rotates freely to allow tuning when the microphone is mounted.
- Le boulon supérieur tourne librement pour permettre l'accordage lorsque le microphone est fixé.
- Die obere Schraube ist frei rotierbar, damit das Stimmen auch dann möglich ist, wenn das Mikrofon befestigt ist.
- Il dado superiore ruota liberamente per consentire la regolazione con il microfono montato.
- La tuerca superior gira libremente para facilitar la afinación sin necesidad de desmontar el micrófono.
- O parafuso superior gira livremente para permitir o ajuste quando o microfone estiver montado.
- При установке микрофона регулировка осуществляется с помощью свободно вращающегося верхнего болта.
- 마이크가 장착된 상태에서 튜닝 시 상단 벨트를 자유롭게 회전시킵니다 .
- 顶部的螺栓可自由旋转以便在安装收音头时允许调音。
- 頂部螺栓可自由旋轉，如此即使已安裝麥克風，也可調音。

AT8491P

ピアノマウント / Piano mount / Fixation pour piano / Klavierhalterung / Montaggio per piano / Montaje en pianos / Suporte de piano / Крепление для фортепиано / 피아노 마운트 / 钢琴支架 / 鋼琴支架

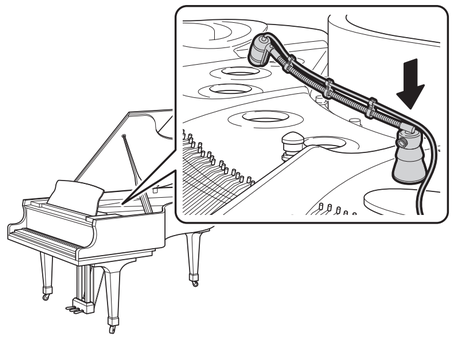

- マウントは金属部分に固定する必要があります。
  携帯電話、アナログ時計、磁気カードなどをマウント底部の磁気に近づけないでください。データが破損したり消去される場合があります。
- The mount should be fixed on a metal surface.
  Keep mobile phones, analog clocks and magnetic cards etc. away from the magnet in the bottom of the mount to prevent content from being damaged or erased.
- Le support doit être fixé sur une surface métallique.
  Ne laissez pas des téléphones mobiles, horloges analogiques, cartes magnétiques, etc. à proximité de l'aimant situé dans la partie inférieure du support pour éviter d'endommager ou d'effacer leur contenu.
- Die Halterung sollte auf einer metallischen Oberfläche angebracht werden.
  Halten Sie Mobiltelefone, analoge Uhren, Magnetkarten usw. vom Magneten im Sockel der Halterung fern, um zu verhindern, dass Inhalte beschädigt oder gelöscht werden.
- Il montaggio va fissato a una superficie metallica.
  Tenere lontani dal magnete nella parte inferiore del montaggio telefoni cellulari, orologi analogici, schede magnetiche e simili, per evitare che vengano danneggiati o cancellati.
- La montura debe fijarse a una superficie metálica.
  Mantenga los teléfonos móviles, relojes analógicos, tarjetas imantadas, etc. alejados del imán inferior de la montura para evitar daños o borrado de contenido.
- O suporte deve ser fixo à superfície de metal.
  Mantenha telefones celulares, relógios analógicos e cartões magnéticos, etc. longe do imã na parte inferior do suporte para evitar que o conteúdo seja danificado ou apagado.
- Крепление следует устанавливать на металлическую поверхность.
  Не следует размещать рядом с магнитом, находящимся в нижней части крепления, мобильные телефоны, аналоговые часы, магнитные карты и т. д. во избежание их повреждения или потери данных.
- 마운트는 금속 표면에 고정해야 합니다 .
  콘텐츠가 손상되거나 지워지지 않도록 마운트 하단의 자석 근처에 휴대폰 , 아날로그 시계 , 마그네틱 카드를 두지 마십시오 .
- 支架应固定在金属表面上。
  让移动电话、模拟时钟、磁卡等物体远离支架底部中的磁体， 以防止内容损坏或擦除。
- 支架應固定在金屬表面上。
  請勿將行動電話、 類比時鐘和磁卡等放在支架底部的磁鐵附近，以免其中內容受損或遭清除。

AT8491U

ユニバーサルマウント / Universal clip-on mount / Clip de montage universel / Ansteckbare Universalhalterung / Supporto universale agganciabile / Montura universal con clip /Suporte universal com grampo / Универсального крепления с зажимом / 범용 클립식 마운트 / 通用夹式支架 / 通用夾式支架

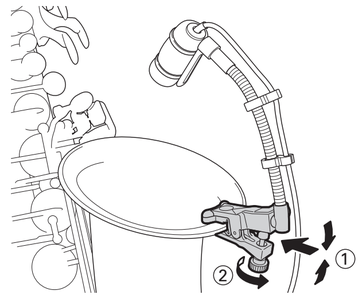

AT8468
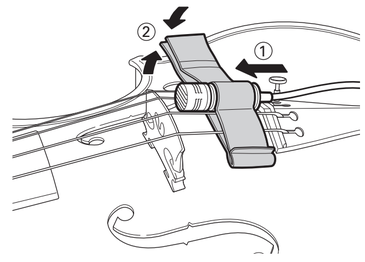
バイオリンマウント / Violin mount / Fixation pour violon / Geigenhalterung / Montaggio per violino / Montaje en violines / Suporte do violino / Крепление для скрипки / 바이올린 마운트 / 小提琴支架 / 小提琴支架