DIGIS

Brightone

Проекционный экран

Тип полотна экрана

Ambient Light Rejection (ALR)

Сделано в Китае

Меры предосторожности

Перед установкой экрана внимательно прочитайте данную инструкцию

Во избежание выхода изделия из строя и преждевременного старения полотна

- не бросайте изделие при транспортировке и хранении;
- не располагайте (не храните) вблизи открытых нагревательных приборов;
- не допускайте механических повреждений полотна;
- рекомендуется не хранить экран в развернутом виде;
- при установке и свертывании экрана соблюдайте последовательность действий согласно инструкции;
- по возможности не эксплуатируйте экран в пыльных, задымленных помещениях;
- не подвергайте полотно экрана длительному воздействию прямых солнечных лучей и не располагайте его вблизи источников тепла;
- не используйте для мытья экранов моющие абразивные порошки, химически активные растворы кислот и щелочей, растворители;
- не рекомендуется хранение экрана при температуре ниже 0°С.

Для обеспечения личной безопасности

- не допускайте установку и свертывание экрана детьми;
- строго соблюдайте порядок установки и сворачивания экрана согласно инструкции.

Рекомендации

Рекомендуемое расположение проектора

рис. 1 - для типов полотен ALR

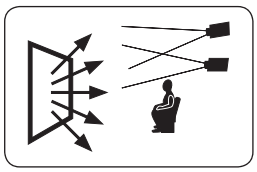

Рис. 1

Рекомендуемое расположение зрителей

- зрители должны находиться в сегменте угла обзора для типа полотна вашего экрана;
- расстояние от экрана до первого ряда зрителей (B на рис. 2) должно быть не менее половины ширины экрана (C на рис. 2);
- расстояние от экрана до последнего ряда зрителей (A на рис. 2) не должно превышать шестикратную ширину экрана (C на рис. 2);
- вся плоскость полотна экрана должна быть видна каждому зрителю.

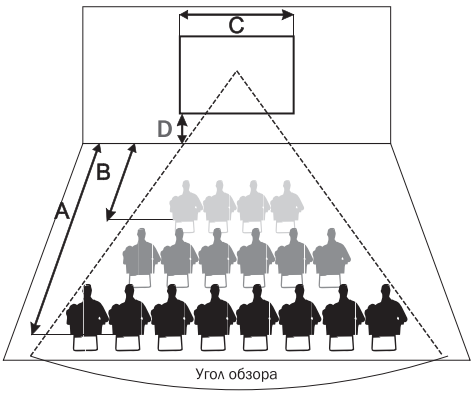

Рис. 2

Уход и обслуживание

Уход за полотном экрана

- экраны с типом покрытия полотен Ambient Light Rejection (ALR) допускается мыть с помощью влажной губки, смоченной в слабом мыльном растворе, либо протирать мягкой салфеткой.

Не используйте для мытья экранов моющие абразивные порошки, химически активные растворы кислот и щелочей, растворители, а также жесткие протирочные материалы.

Хранение экрана

- храните в сухом помещении при температуре от +10°С до +30°С, исключив попадание прямых солнечных лучей на изделие.

Технические характеристики

Тип покрытия	Коэффициент усиления	Угол обзора
Ambient Light Rejection (ALR)	0.35	160°

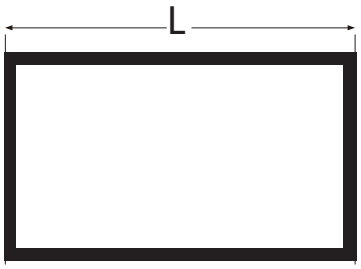

формат	Модель	Размер экрана (см)	размер рабочей поверхности (см)	L - длина корпуса (см)
16:9	DSBF-16910	223x126	221x125	223
	DSBF-16912	267x151	266x149	267
	DSBF-16913	287x162	286x161	286

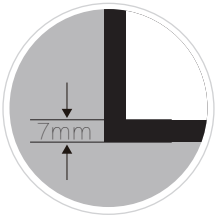

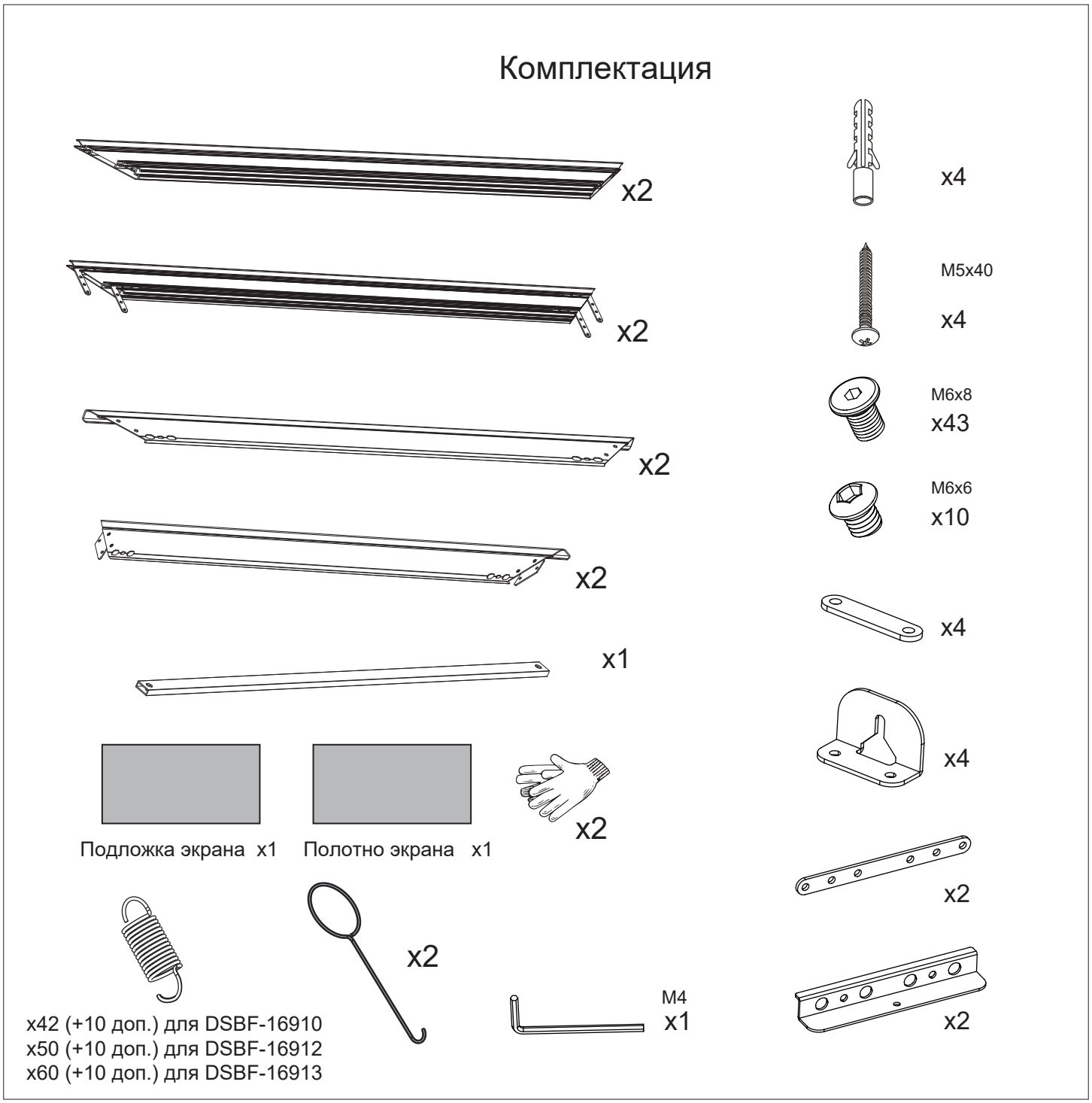

ВАЖНО: ПЕРЕД НАЧАЛОМ РАБОТЫ

Вымойте руки и очистите рабочую зону с целью избежать появления пятен или царапин на экране. Не используйте ножи или острые предметы для вскрытия упаковки.

Правила использования

Очищайте проекционное полотно при помощи белой смоченной в чистой без применения химических средств теплой воде салфетки.
Для очистки войлочного каркаса используйте бытовой пылесос с щеткой или насадкой для чистки мебели. Избегайте попадания на войлок чрезмерного количества воды.

Сборка экрана

1. Сборка длинных частей рамы

1-1. Задвиньте пластины с двумя отверстиями и пластины с шестью отверстиями, как показано на рисунке ниже.

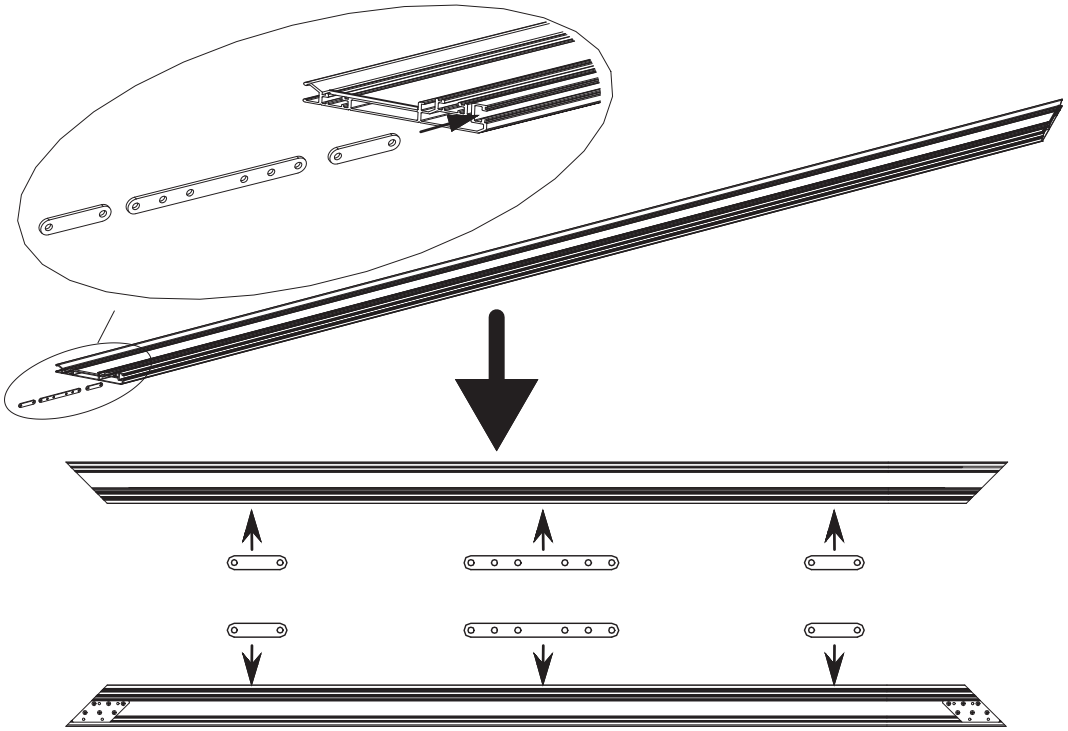

1-2. Установка настенного кронштейна и крепления для опорной штанги

Закрепите на верхней длинной части рамы два кронштейна для крепления к стене при помощи пластин с двумя отверстиями и крепление для опорной штанги при помощи пластины с шестью отверстиями с использованием шестигранного ключа и винтов, как показано на рисунке ниже.

ВАЖНО: Повторите свои действия с нижней длинной частью рамы, обращая внимание на расположение и направление креплений на рисунке ниже.

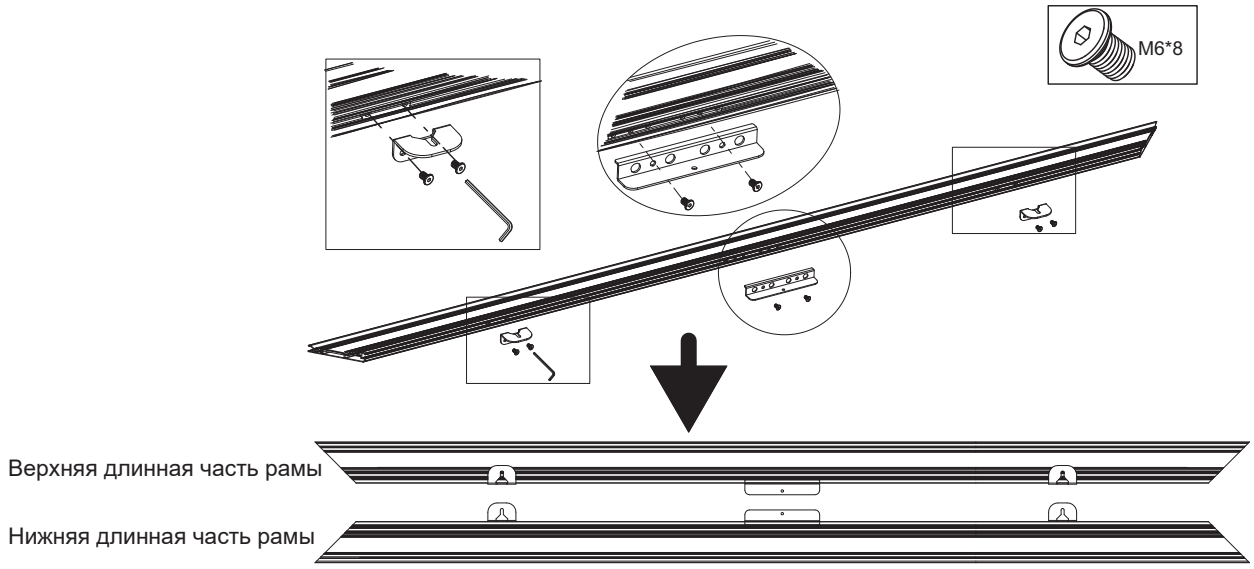

2. Сборка рамы

Соедините короткие и длинные части рамы в соответствии с рисунком ниже. Зафиксируйте соединения винтами при помощи шестигранного ключа.

Внимание: не закручивайте винты до момента полного совпадения отверстий на соединяемых частях рамы.

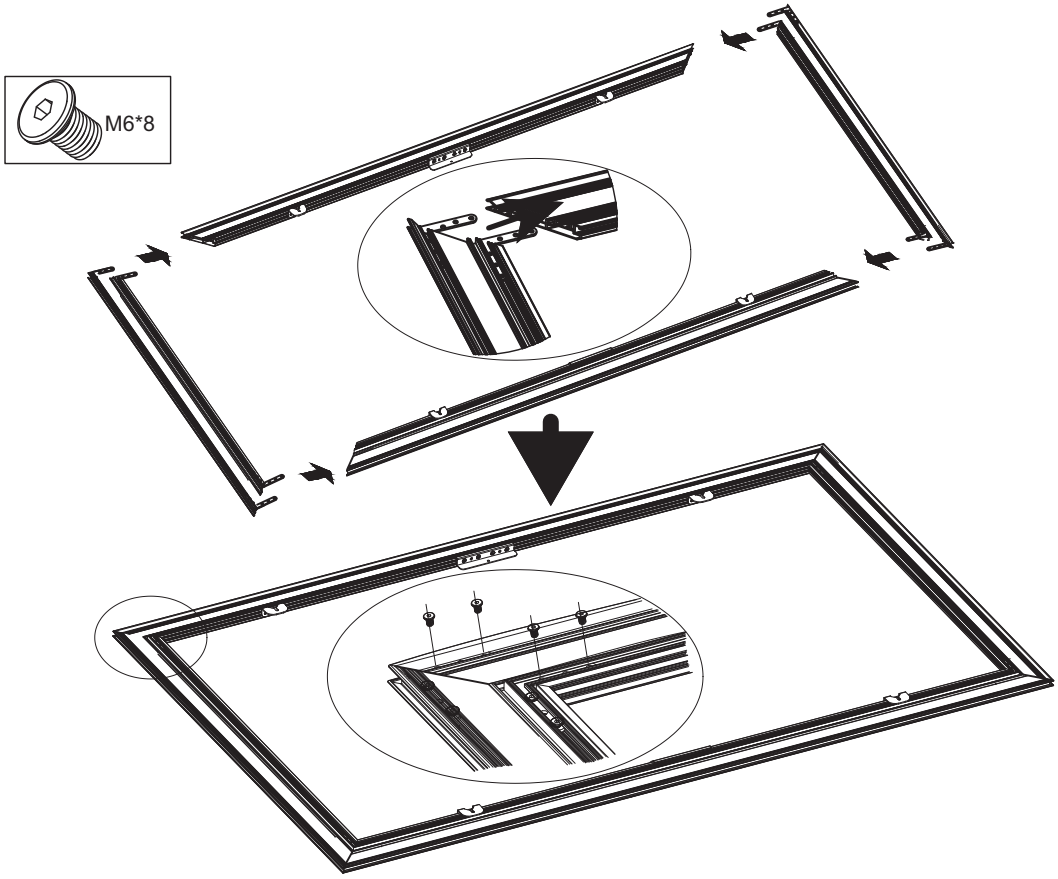

3. Установка опорной штанги

Соедените крепление с опорной штангой с помощью шестиграннего ключа и винтов, в соответствии с рисунком ниже.

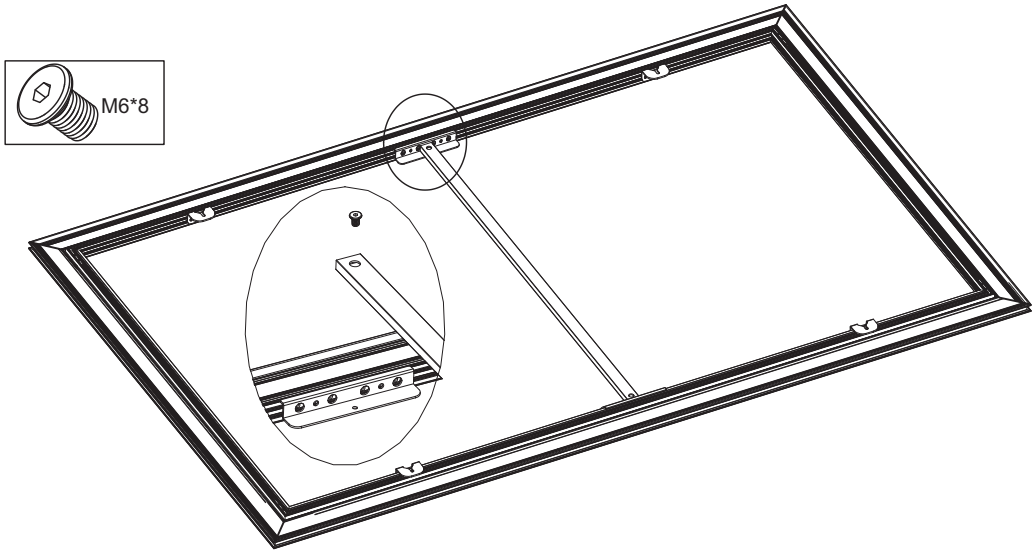

4. Подготовка полотна экрана

4-1. Расположите и разровняйте подложку экрана на чистой и ровной поверхности. Полотно экрана поместите сверху на подложку. Проекционная поверхность должна быть обращена вниз.
4-2. Аккуратно расположите собранную раму сверху на полотне экрана.

ВАЖНО: Убедитесь, что рама расположена ровно по центру экрана, где расстояния от верхнего и нижнего, а также от правого и левого края экрана до края рамы должны быть одинаковые.

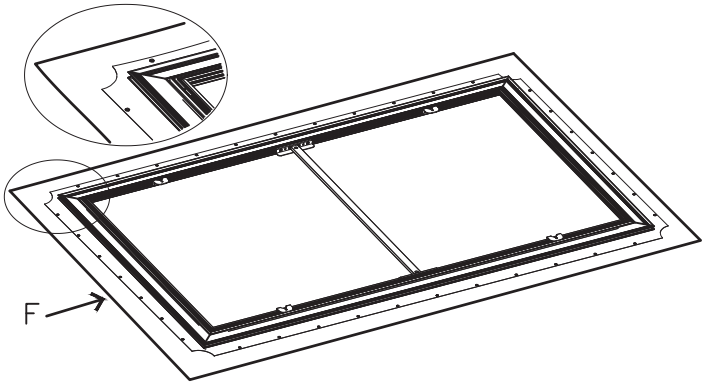

5. Установка полотна экрана

Для выполнения этого этапа требуется два человека для одновременного крепления противоположных частей экрана к раме.
5-1. Загните края экрана на заднюю часть рамы.
5-2. При креплении полотна к раме, следуйте следующему принципу установки: 1. Зацепите один конец пружины за ребро рамы. 2. Второй конец пружины зацепите за крепежное отверстие экрана, используя крючок для натяжки пружины.
5-3. Установка полотна рамных экранов должна производиться в порядке как показано на рисунке ниже A-B, C-D, E-F и G-H.

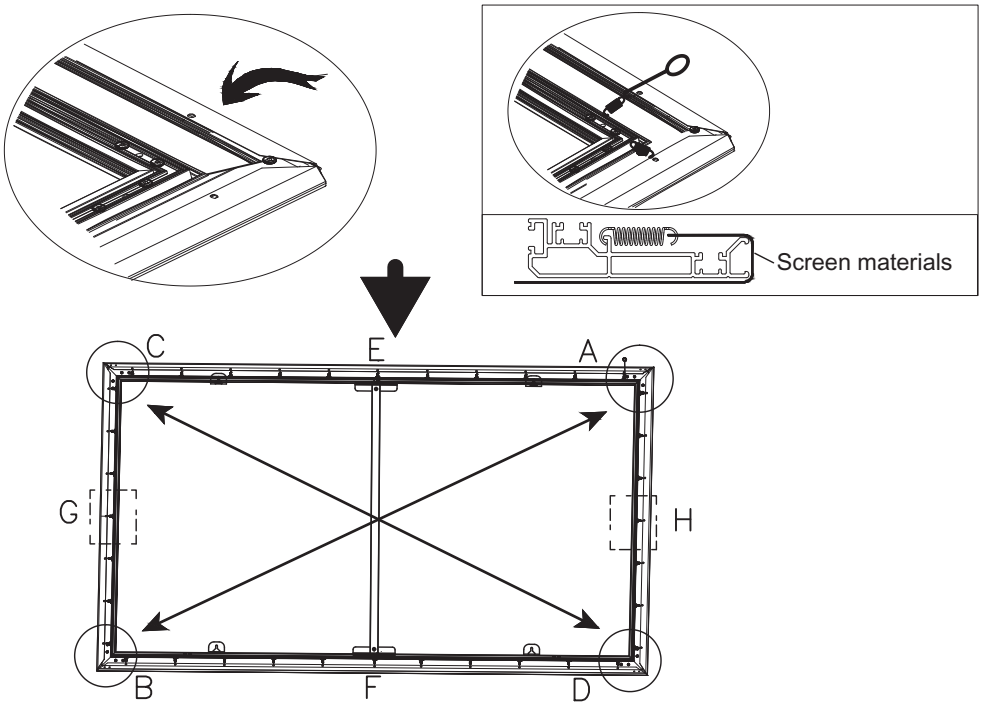

5-2. Установите оставшиеся натяжные пружины на КОРОТКИХ сторонах рамы.
Для выполнения этого этапа требуется два человека.
Производите одновременно крепление противоположных свободных крепежных отверстий экрана пружинами к раме.

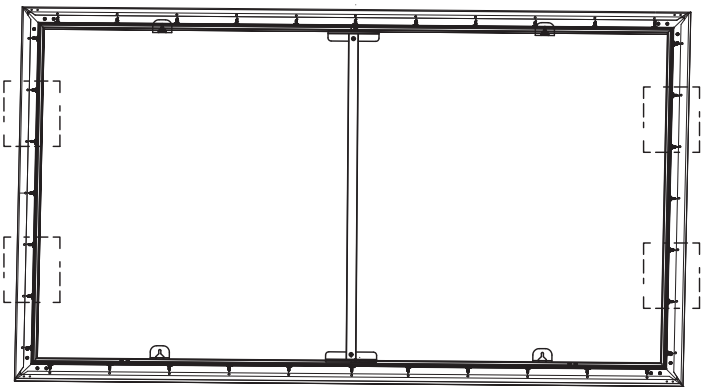

5-3. Установите оставшиеся натяжные пружины на ДЛИННЫХ частях рамы.
Для выполнения этого этапа требуется два человека.
Производите одновременно крепление противоположных свободных крепежных отверстий экрана пружинами к раме.

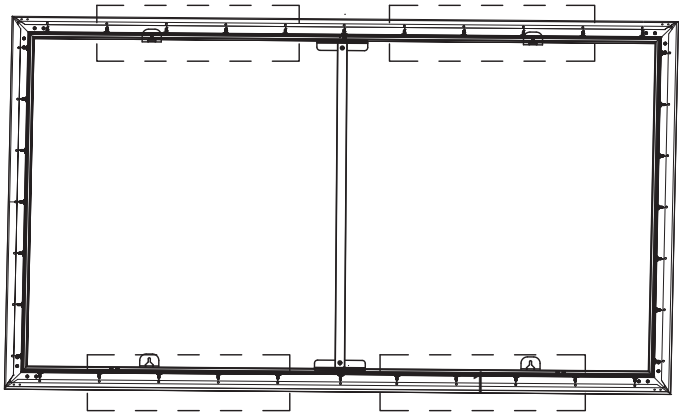

5-4. Разгладьте складки по всему периметру краев рамы руками в перчатках, чтобы полотно экрана стало ровным.
Установка полотна экрана завершена.

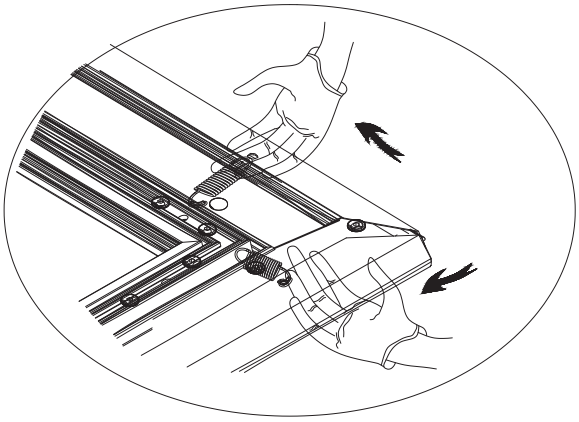

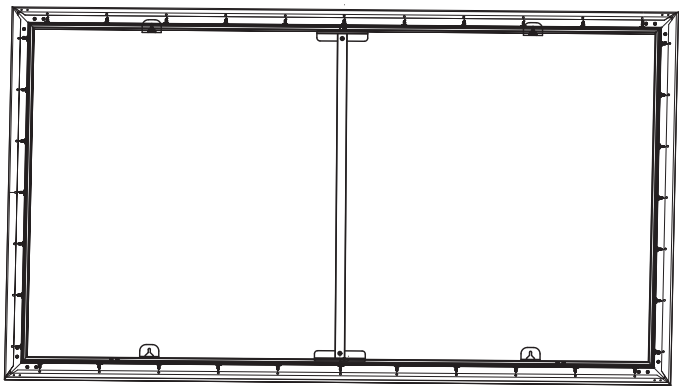

6. Установка декоративной рамы

Зацепите сначала короткие, потом длинные декоративные рамы за основание. С помощью шестигранного ключа и винтов скрепите элементы декоративной рамы.
Установка декоративной рамы завершена.

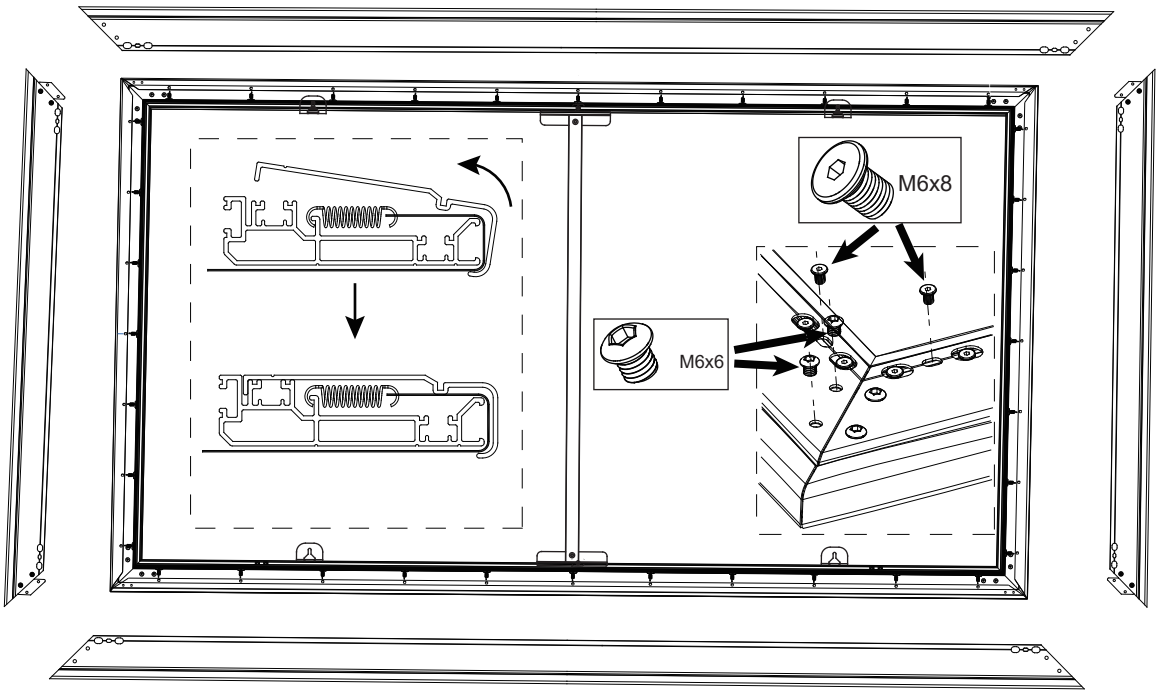

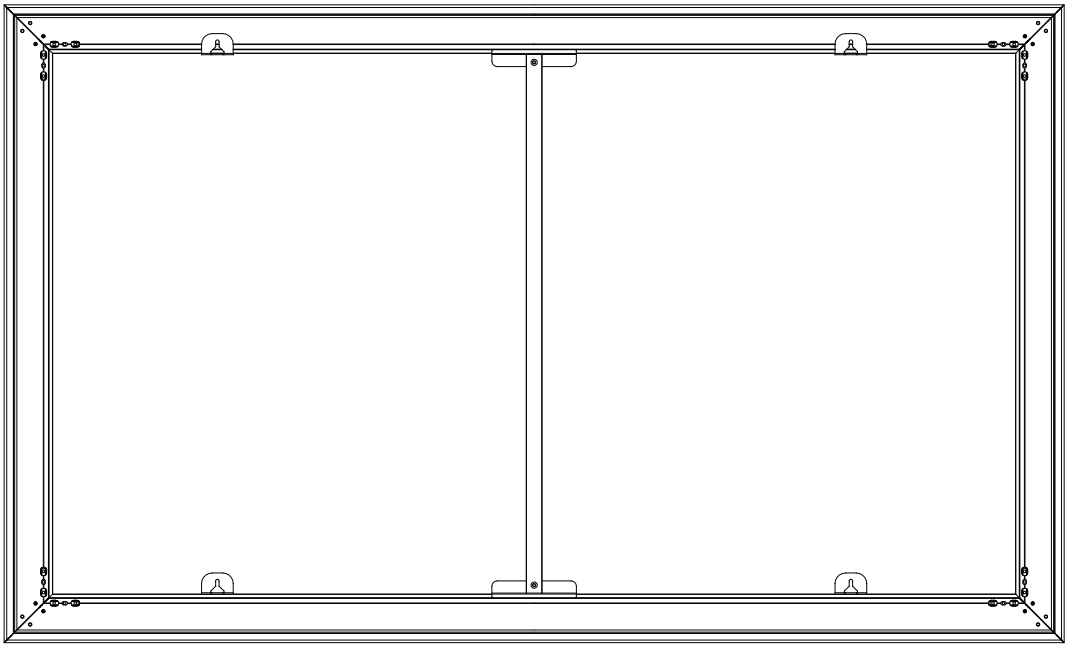

7. Крепление на стену

7-1. Измерьте общую ширину (A) и высоту (B) рамы экрана. Установите верхние настенные кронштейны на одинаковом расстоянии от центра экрана. Установите нижние настенные кронштейны идентично верхним.
Идеальное расположение - 2/3 от ширины рамы.

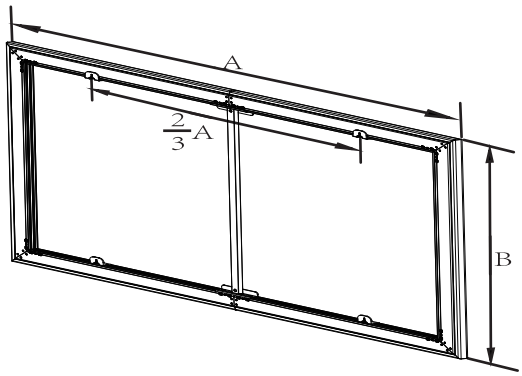

7-2. Просверлите 4 отверстия в стене на нужной высоте в соотвествии с расстоянием между настенными кронштейнами. Если кроштейны установлены по горизонтали на расстоянии 2/3 ширины, то расстояние по вертикали можно посчитать по формуле: B минус 187 мм.
Установите самонарезающие винты M5x40 так, чтобы винты выступали на расстояние 5 мм от стены.

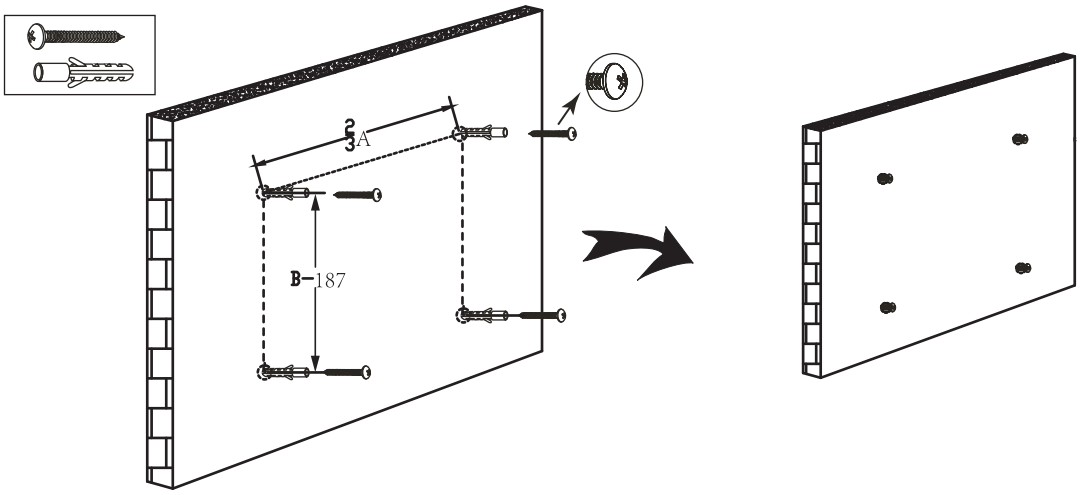
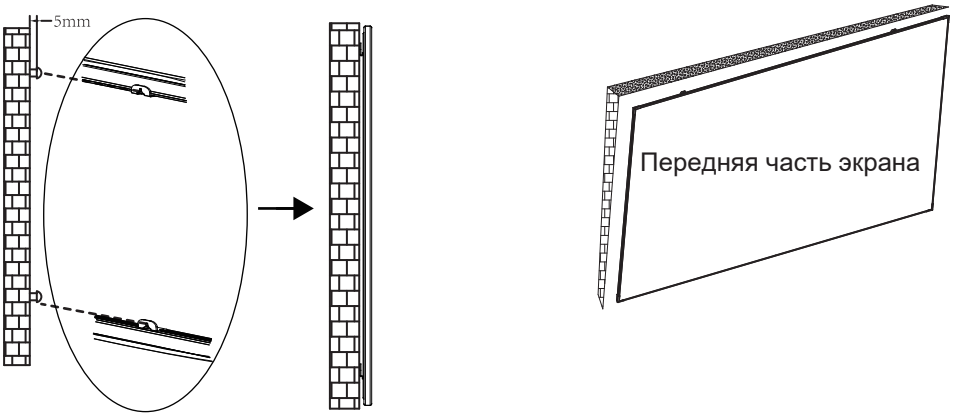
7-3. Установите экран на стену.