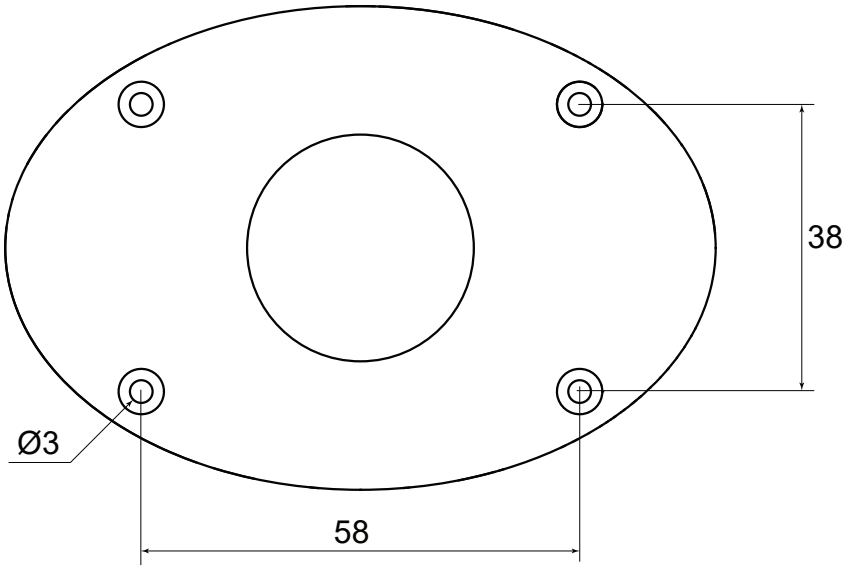
38
Ø3
58

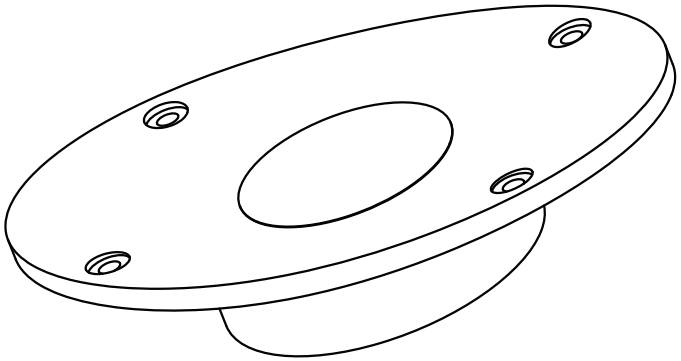

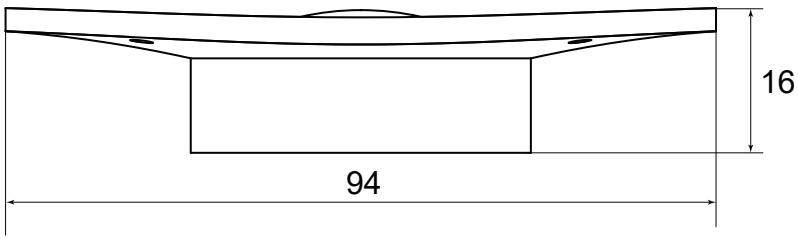
16
94

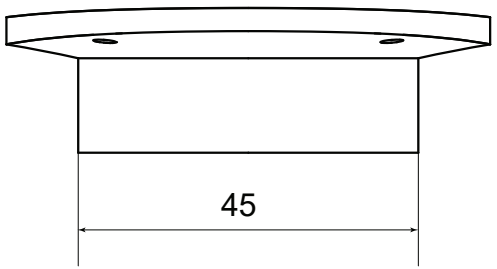
45

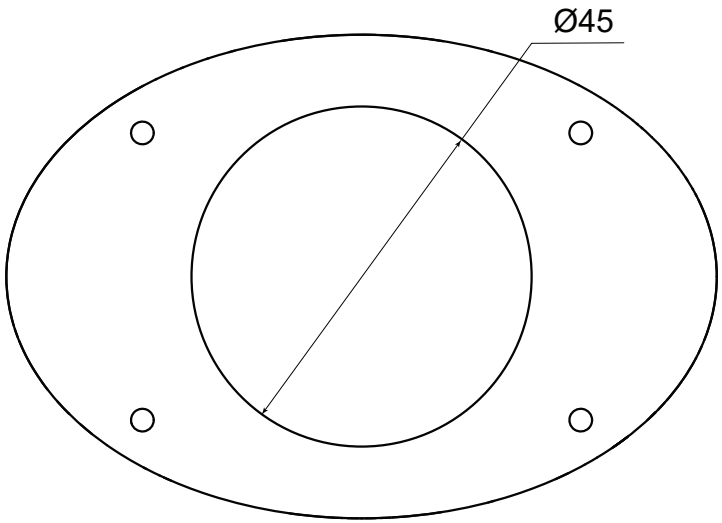
Ø45